AKCE

Přestupní terminál Opava východ - ul. Skladištní

DOKUMENTACE PRO PROVEDENÍ STAVBY

OBJEDNATEL

Statutární město Opava
Horní náměstí 382/69, 746 26 Opava

ZHOTOVITEL

SHB, akciová společnost
Masná 1493/8, 702 00 Ostrava

HLAVNÍ INŽENÝR PROJEKTU:
ING. IVETA DŘEVJANÁ

SHB
projekce dopravních staveb
SHB, akciová společnost
Masná 1493/8 | CZ 702 00 Ostrava

ČÍS. ZAKÁZKY	5/18 108

SOUŘADNICOVÝ SYSTÉM : S-JTSK
VÝŠKOVÝ SYSTÉM : Bpv

ZHOTOVITEL ČÁSTI PD

VEDOUCÍ PROJEKTANT	Ing. Jan Kania	
VYPRACOVAL	Ing. Marián Jurga	
KONTROLOVAL	Ing. David Foldýna	

PPS KANIA
PROJEKČNÍ A INŽENÝRSKÁ ČINNOST
PPS Kania s.r.o. ,Nivnická 665/10, 709 00
tel : 596 245 252 , fax : 596 245 262 e-mail : projekce@pps-kania.cz

Kraj: Moravskoslezský | K.Ú. Opava - město, Opava - předměstí

NÁZEV AKCE:
PŘESTUPNÍ TERMINÁL OPAVA VÝCHOD - UL. SKLADIŠTNÍ
VÝKRESOVÁ DOKUMENTACE

DATUM	09/2019
FORMÁT	15xA4
MĚŘÍTKO	1:100
ÚČEL	DPS
Č. ZAKÁZKY	5/18 108
STAV. OBJEKT	SO701.1

NÁZEV VÝKRESU:
KNIHA DETAILŮ

ČÍS. SOUPRAVY	ČÍS. VÝKRESU
	D1.1.b-14

PPS KANIA	PŘESTUPNÍ TERMINÁL OPAVA VÝCHOD - ul. SKLADIŠTNÍ	DATUM:	ČÍSLO:	MĚŘÍTKO:
	DETAIL OCEL. ZÁBRADLÍ "Z9" - PARKOVACÍ PLOCHA / ŽB. VODÍCÍ KCE.	10/2019	D1.1.b -14.1	1:25

LEGENDA PRVKŮ ZÁBRADLÍ:

1 - Ocel. rám / madlo P 50/10
2 - Tyčová výplň P 50/10
3 - Vodorovná příčel P 50/10
4 - Ocel. stojna zábradlí P 50/10
5 - Kotvení - ocel. patní plech 200/100/10 (2 ks. chemické kotvy M10)
6 - 2x šroubový spoj (2 pole zábradlí)

Ocelové zábradlí "Z9" - Celkem 84 ks. / polí délky 2,0 m

POZNÁMKA:

- Nejedná se o dílenskou dokumentaci. Dodavatel je povinen zaměřit skutečný stav a předložit dílenskou dokumentaci k odsouhlasení před zadáním do výroby
- Provedení svarů bude v souladu s ČSN EN ISO 5817
- Veškeré ocel. zámečnické výrobky budou ošetřeny dle ČSN EN ISO 146
- Veškeré viditelné matky budou kloboukově uzavřené
- Ocel. prvky zábradlí budou ve výrobně opatřeny barvou RAL 7016 ponořením do lázně

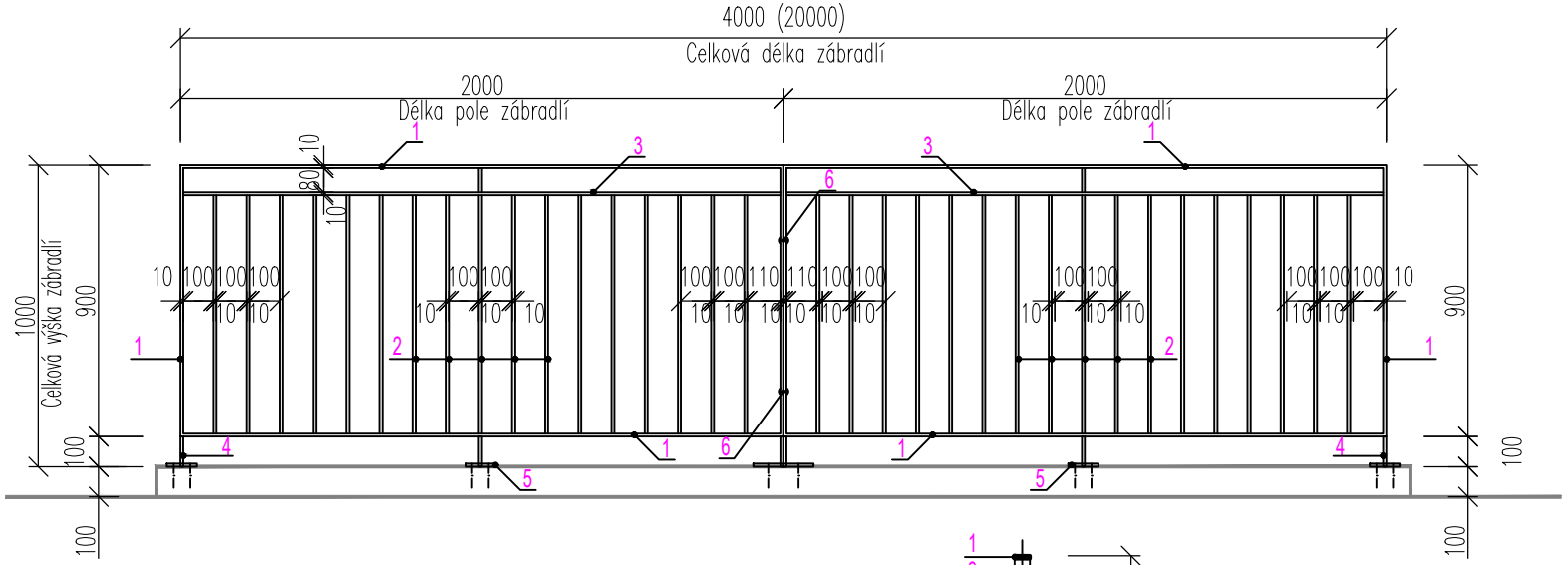

ŘEZ ZÁBRADLÍM / ŽB. KCÍ.

LEGENDA VODÍCÍCH ŽB. PRVKŮ:

I - Pohledový beton C25/30 XC2, XF2
II - Ukotvení ŽB. kce. (římsy) - ocel. trn (R 10505) Ø12 á 500 mm, délky 200 mm
do předvrtaných otvorů Ø18 á 500 mm, délky 100 mm
(případně možno navařit k horní přírubě ocel. nosníků)

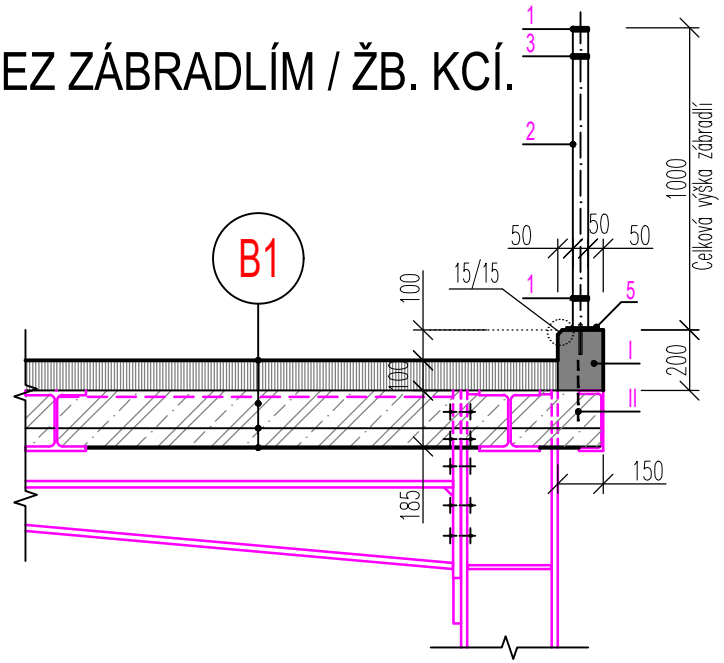

Hranu veškerých vodících ŽB. kcí. (římsy, obruby, ostrůvky) upravit

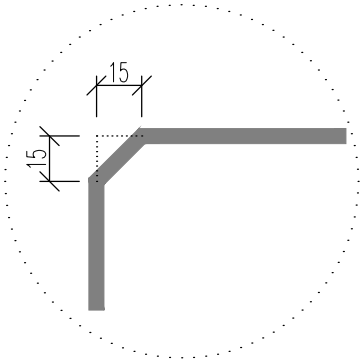

PPS KANIA	PŘESTUPNÍ TERMINÁL OPAVA VÝCHOD - ul. SKLADIŠTNÍ	DATUM:	ČÍSLO:	MĚŘÍTKO:
	PŮDORYS SCHODIŠŤOVÉ ZÁBRADLÍ Z10a - Z10i / POHLED	10/2019	D1.1.b -14.2	1:50

POHLED NA ZÁBRADLÍ - Z10a - Z10e

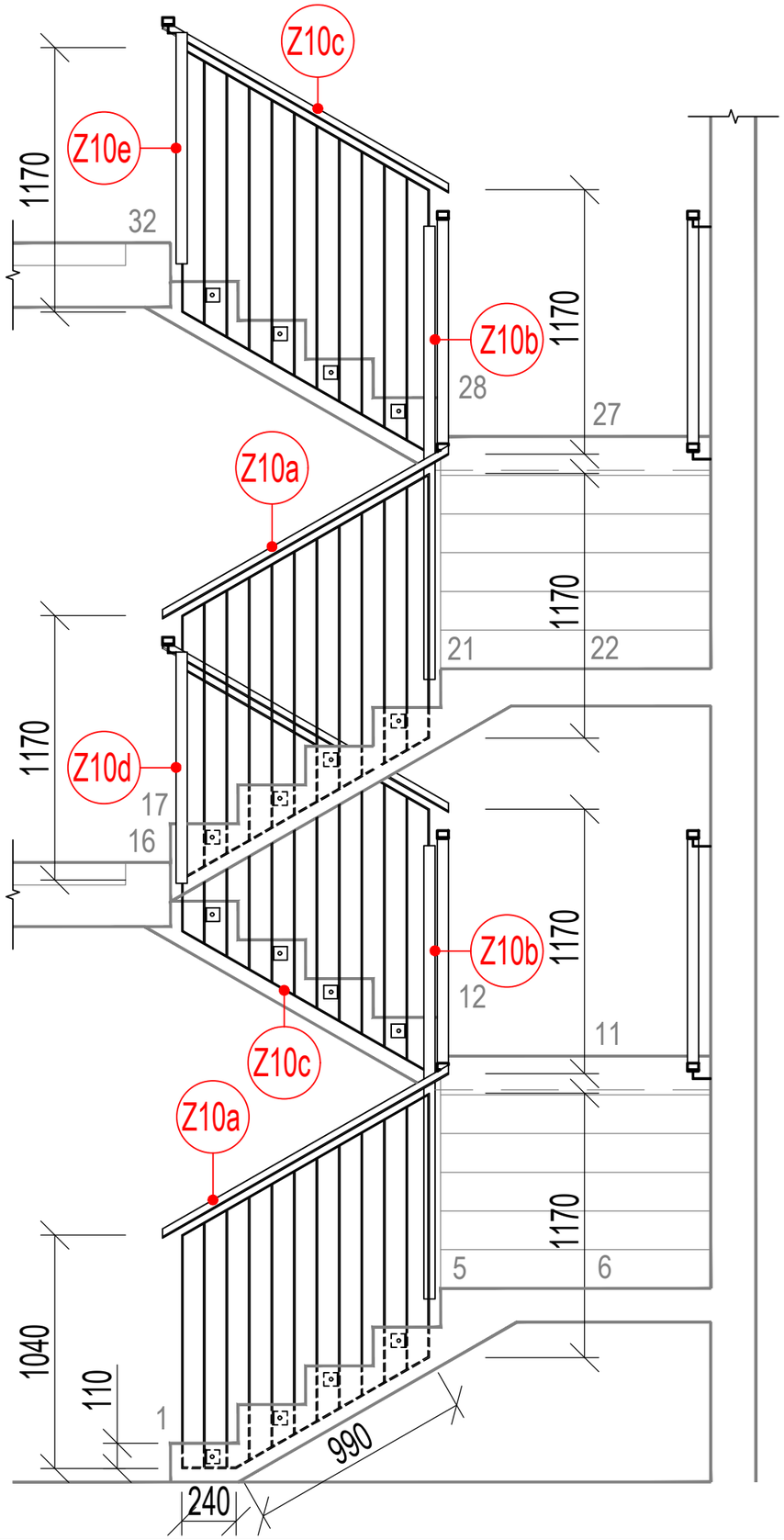

PŮDORYS ZÁBRADLÍ - Z10a - Z10i

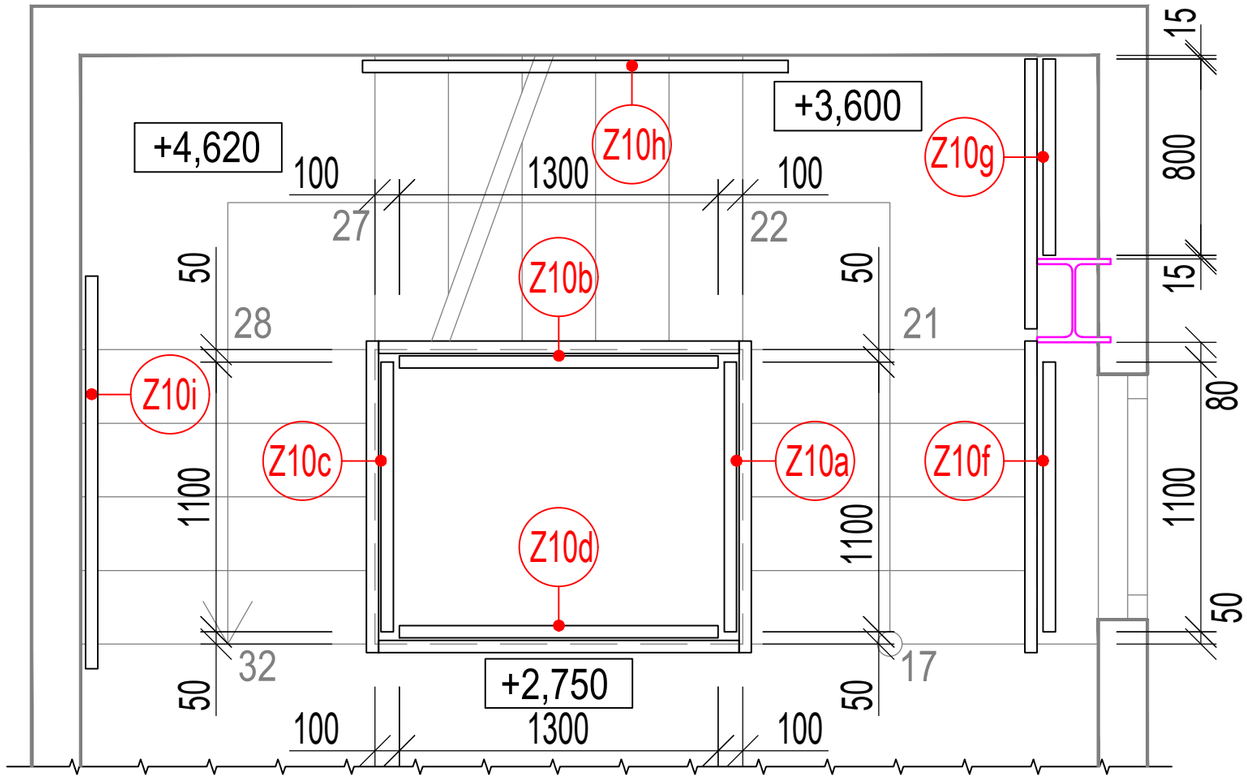

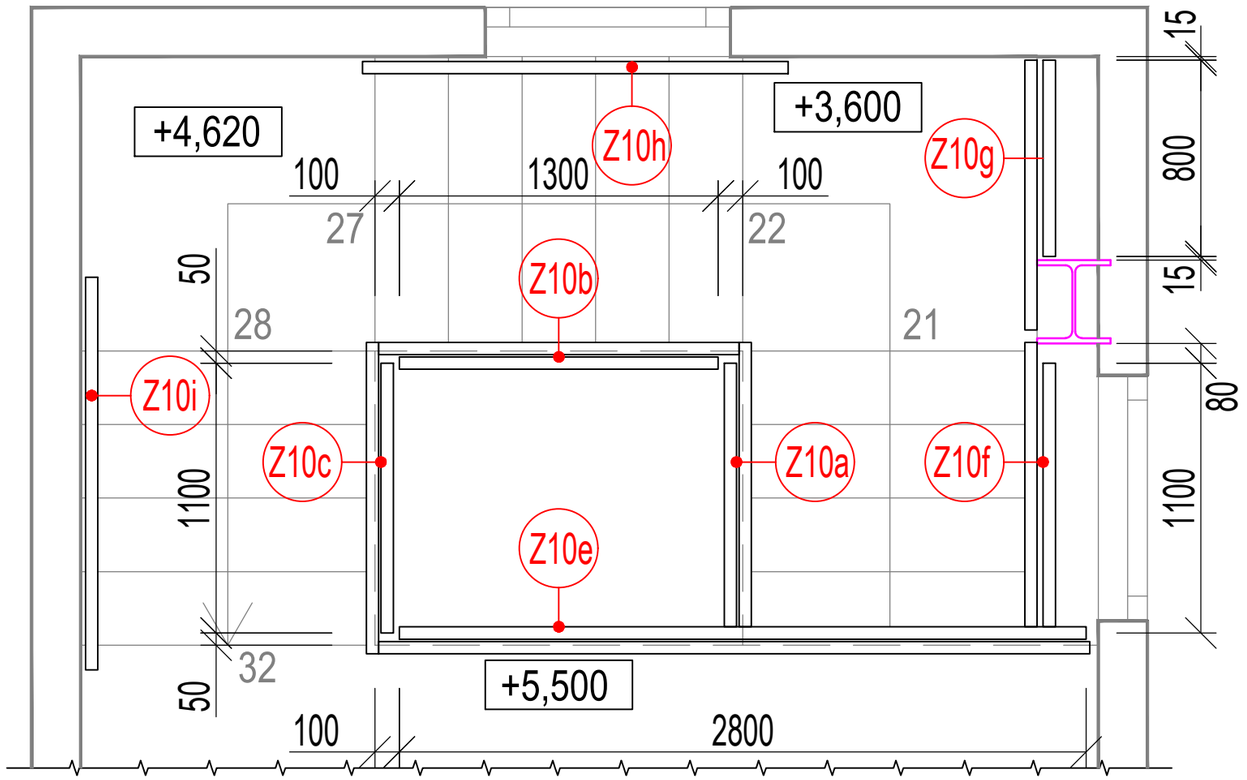

PPS KANIA	PŘESTUPNÍ TERMINÁL OPAVA VÝCHOD - ul. SKLADIŠTNÍ	DATUM:	ČÍSLO:	MĚŘÍTKO:
	DETAIL SCHODIŠŤOVÉHO ZÁBRADLÍ Z10a, Z10c	10/2019	D1.1.b -14.3	1:25

KOTVENÍ MADLA - Z10a, Z10c

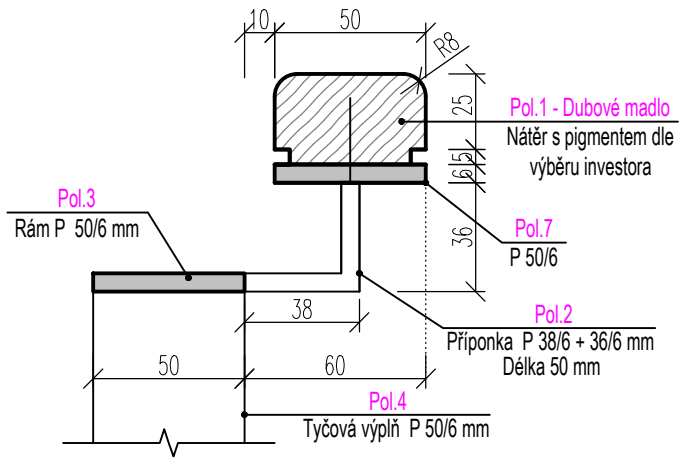

KOTVENÍ ZÁBRADLÍ - Z10a, Z10c

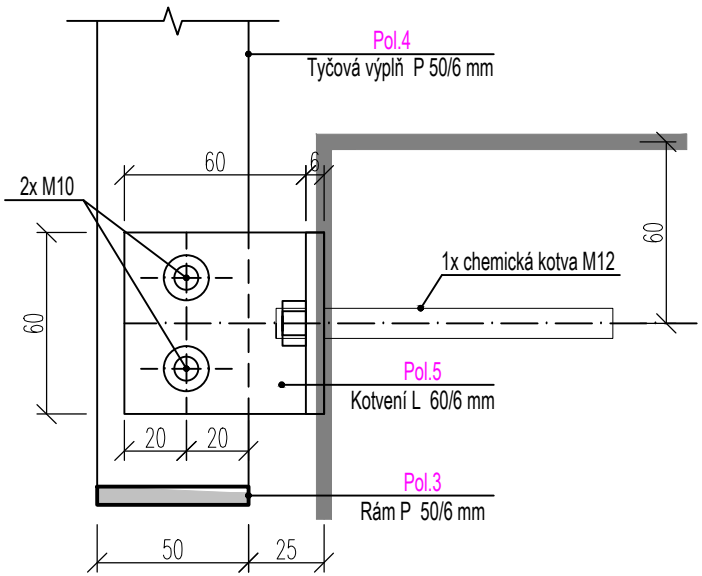

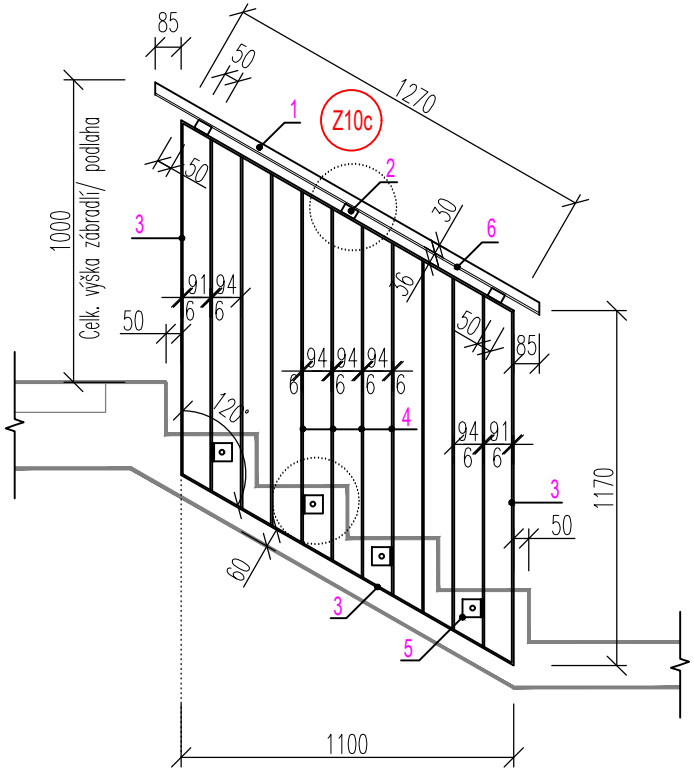

LEGENDA PRVKŮ ZÁBRADLÍ:

1 - Dřevěné madlo 50/30
2 - Příponka madla P 50/6
3 - Rám P 50/6
4 - Tyčová výplň P 50/6
5 - Kotvení L 60/6 (1 ks. chemické kotvy M12)
6 - Nosník madla P 50/6

Schodišťové zábradlí Z10a - Celkem 2 ks.
Schodišťové zábradlí Z10c - Celkem 2 ks.

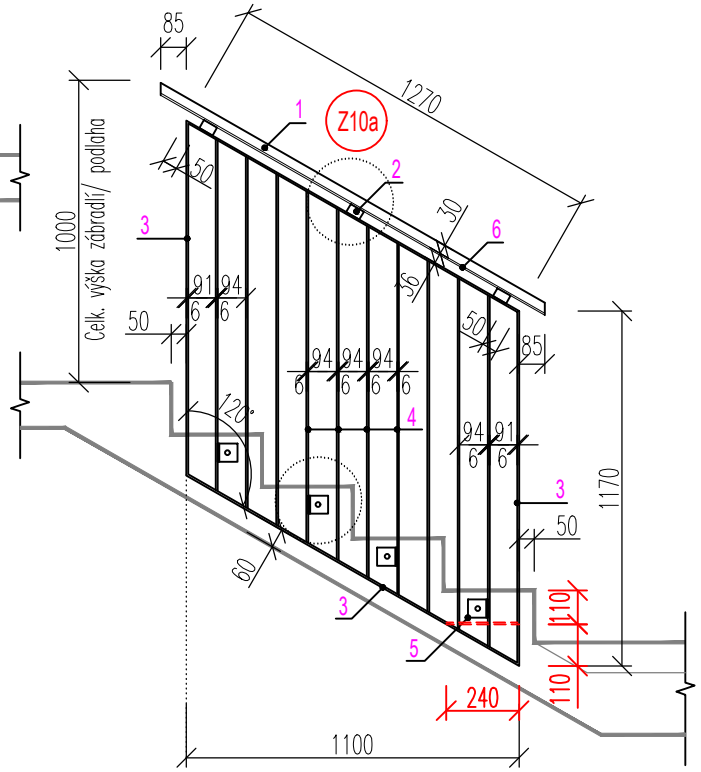

POZNÁMKA:

- Nejedná se o dílenskou dokumentaci. Dodavatel je povinen zaměřit skutečný stav a předložit dílenskou dokumentaci k odsouhlasení před zadáním do výroby
- Veškeré dřevěné prvky budou impregnovány ponořením do lázně po dobu min. 8,0 hod. + pohledové prvky opatřeny 2x tenkovrstvou lazurou
- Hrana dřevěného hranolu na konci madla bude zaoblená
- Ocel. prvky zábradlí budou ve výrobně opatřeny barvou RAL 7016 ponořením do lázně
- Úprava ukončení pole zábradlí v návaznosti na geometrii schodišťového ramene (1.NP / 2.NP)

PPS KANIA	PŘESTUPNÍ TERMINÁL OPAVA VÝCHOD - ul. SKLADIŠTNÍ	DATUM:	ČÍSLO:	MĚŘÍTKO:
	DETAIL SCHODIŠŤOVÉHO ZÁBRADLÍ Z10b	10/2019	D1.1.b -14.4	1:25

KOTVENÍ MADLA - Z10b

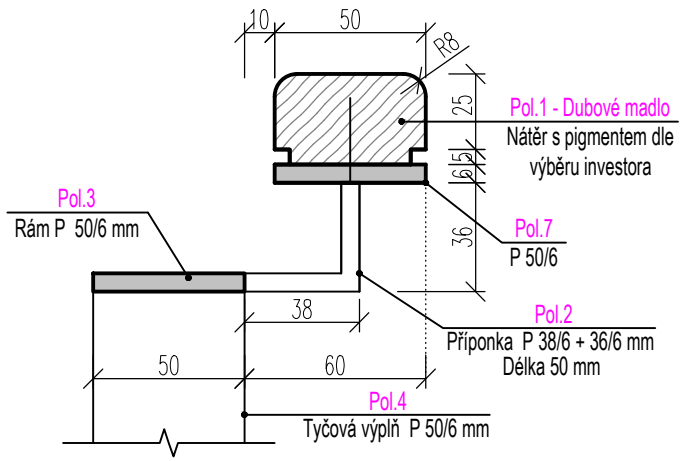

KOTVENÍ ZÁBRADLÍ - Z10b

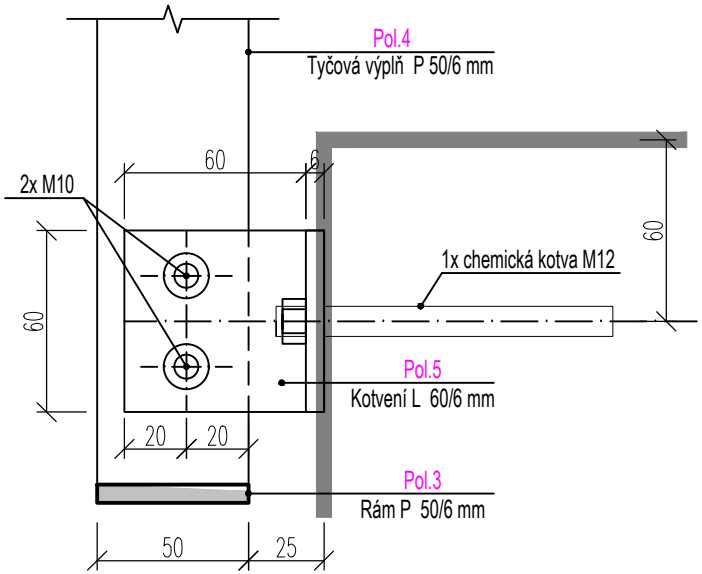

POZNÁMKA:

- Nejedná se o dílenskou dokumentaci. Dodavatel je povinen zaměřit skutečný stav a předložit dílenskou dokumentaci k odsouhlasení před zadáním do výroby
- Veškeré dřevěné prvky budou impregnovány ponořením do lázně po dobu min. 8,0 hod. + pohledové prvky opatřeny 2x tenkovrstvou lazurou
- Hrana dřevěného hranolu na konci madla bude zaoblená
- Ocel. prvky zábradlí budou ve výrobně opatřeny barvou RAL 7016 ponořením do lázně

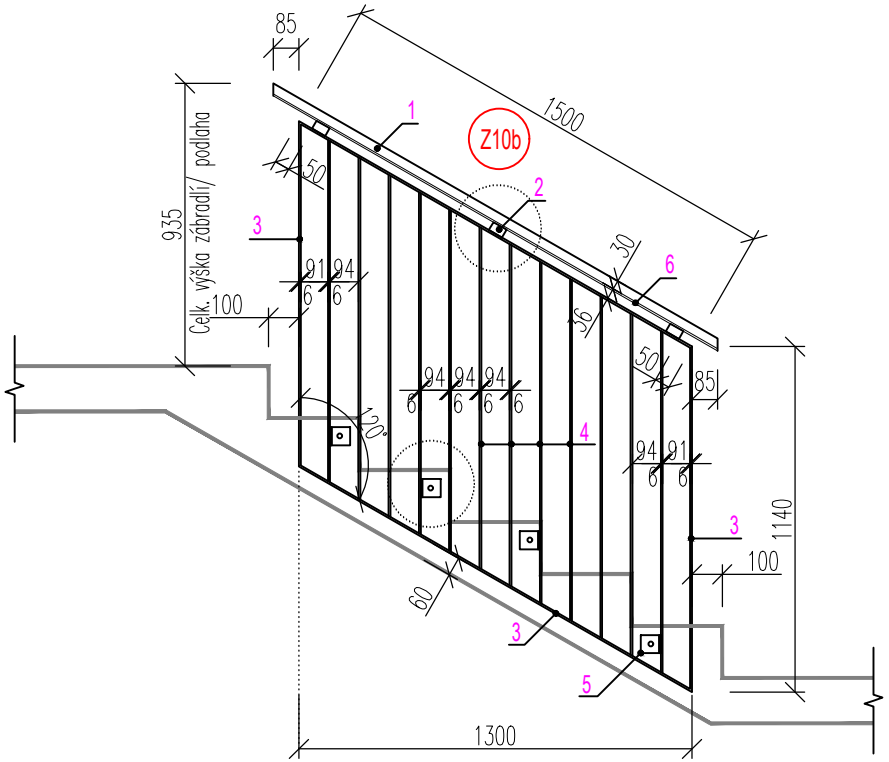

LEGENDA PRVKŮ ZÁBRADLÍ:

1 - Dřevěné madlo 50/30
2 - Příponka madla P 50/6
3 - Rám P 50/6
4 - Tyčová výplň P 50/6
5 - Kotvení L 60/6 (1 ks. chemické kotvy M12)
6 - Nosník madla P 50/6

Schodišťové zábradlí Z10b - Celkem 2 ks.

PPS KANIA	PŘESTUPNÍ TERMINÁL OPAVA VÝCHOD - ul. SKLADIŠTNÍ	DATUM:	ČÍSLO:	MĚŘÍTKO:
	DETAIL SCHODIŠŤOVÉHO ZÁBRADLÍ Z10d	10/2019	D1.1.b -14.5	1:25

KOTVENÍ MADLA - Z10d

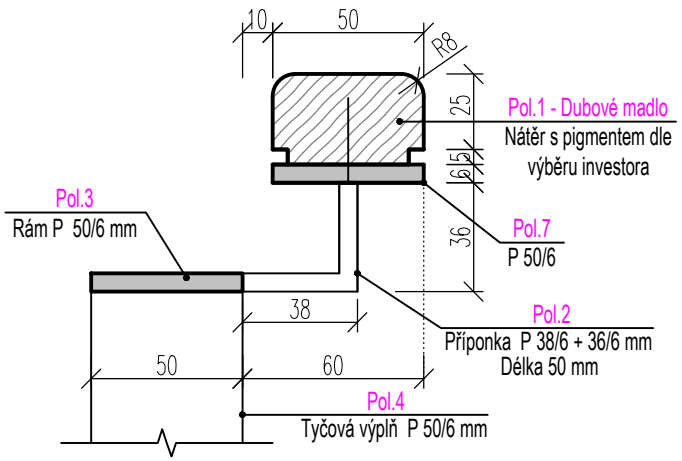

KOTVENÍ ZÁBRADLÍ - Z10d

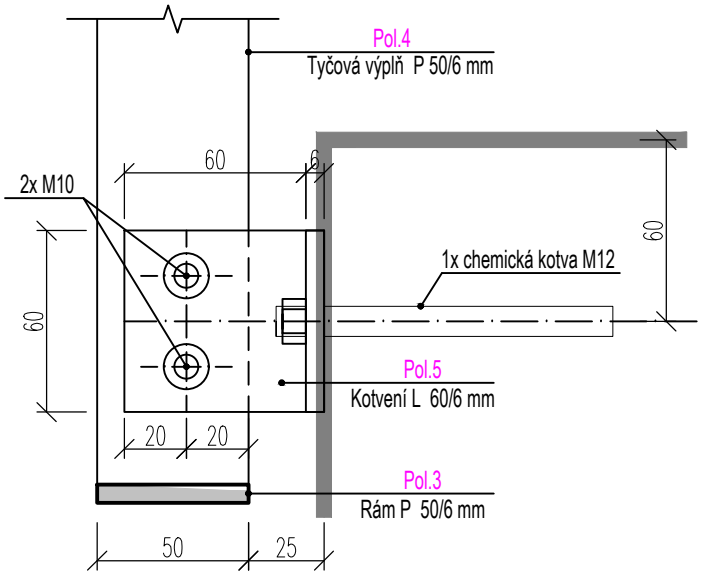

POZNÁMKA:

- Nejedná se o dílenskou dokumentaci. Dodavatel je povinen zaměřit skutečný stav a předložit dílenskou dokumentaci k odsouhlasení před zadáním do výroby
- Veškeré dřevěné prvky budou impregnovány ponořením do lázně po dobu min. 8,0 hod. + pohledové prvky opatřeny 2x tenkovrstvou lazurou
- Hrana dřevěného hranolu na konci madla bude zaoblená
- Ocel. prvky zábradlí budou ve výrobně opatřeny barvou RAL 7016 ponořením do lázně

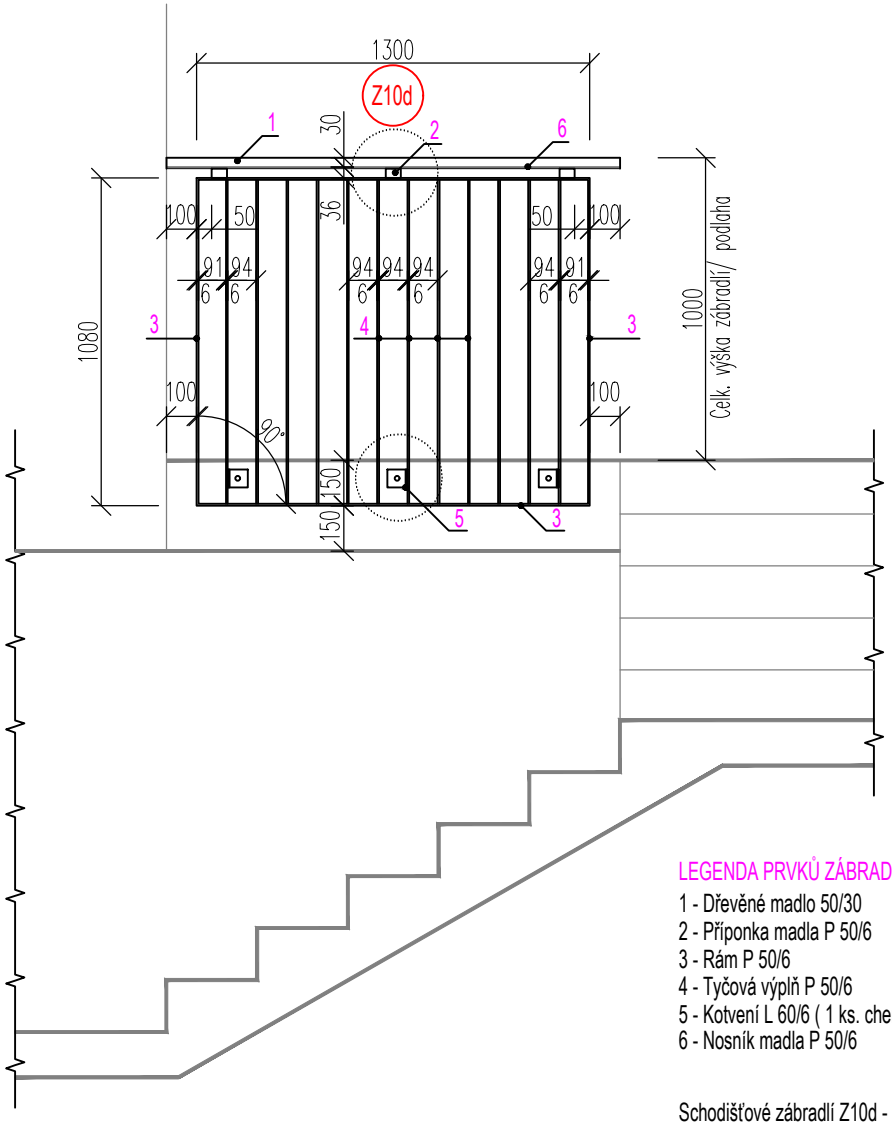

LEGENDA PRVKŮ ZÁBRADLÍ:

1 - Dřevěné madlo 50/30
2 - Příponka madla P 50/6
3 - Rám P 50/6
4 - Tyčová výplň P 50/6
5 - Kotvení L 60/6 (1 ks. chemické kotvy M12)
6 - Nosník madla P 50/6

Schodišťové zábradlí Z10d - Celkem 1 ks.

PPS KANIA	PŘESTUPNÍ TERMINÁL OPAVA VÝCHOD - ul. SKLADIŠTNÍ	DATUM:	ČÍSLO:	MĚŘÍTKO:
	DETAIL SCHODIŠŤOVÉHO ZÁBRADLÍ Z10e	10/2019	D1.1.b -14.6	1:25

KOTVENÍ MADLA - Z10e

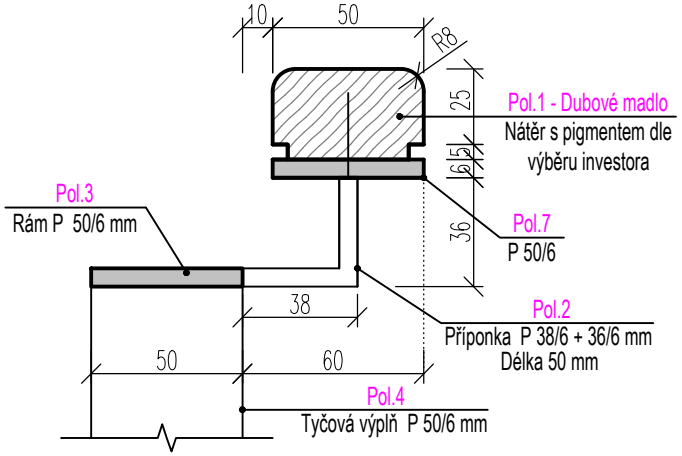

KOTVENÍ ZÁBRADLÍ - Z10e

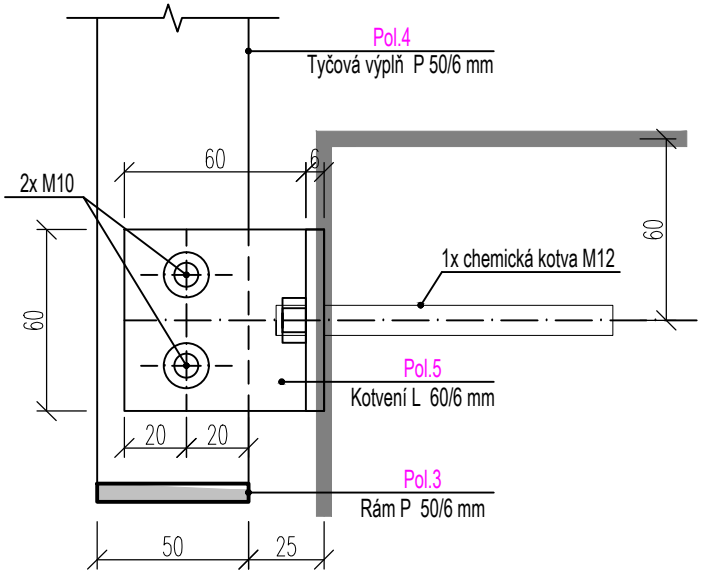

POZNÁMKA:

- Nejedná se o dílenskou dokumentaci. Dodavatel je povinen zaměřit skutečný stav a předložit dílenskou dokumentaci k odsouhlasení před zadáním do výroby
- Veškeré dřevěné prvky budou impregnovány ponořením do lázně po dobu min. 8,0 hod. + pohledové prvky opatřeny 2x tenkovrstvou lazurou
- Hrana dřevěného hranolu na konci madla bude zaoblená
- Ocel. prvky zábradlí budou ve výrobně opatřeny barvou RAL 7016 ponořením do lázně

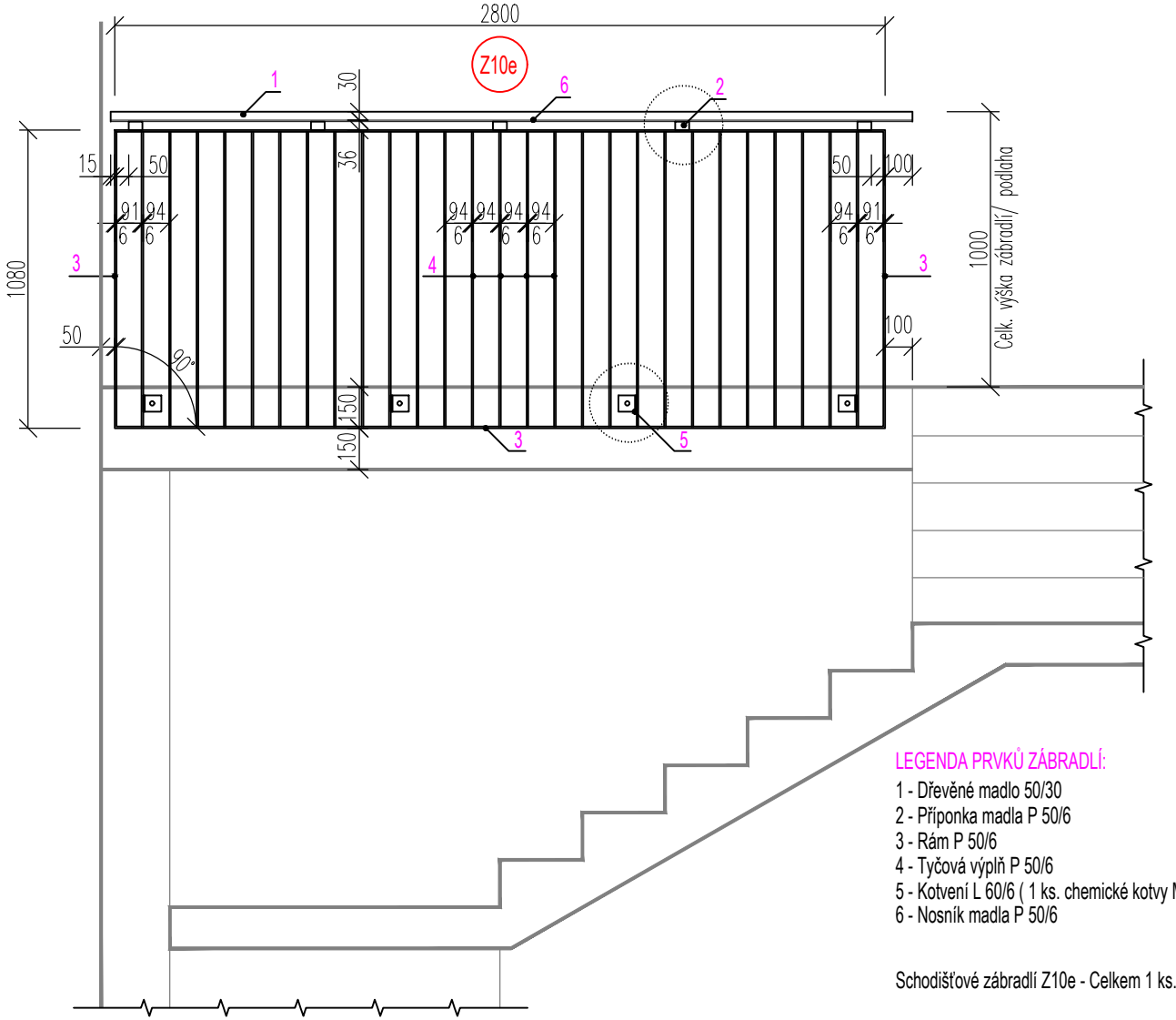

LEGENDA PRVKŮ ZÁBRADLÍ:

1 - Dřevěné madlo 50/30
2 - Příponka madla P 50/6
3 - Rám P 50/6
4 - Tyčová výplň P 50/6
5 - Kotvení L 60/6 (1 ks. chemické kotvy M12)
6 - Nosník madla P 50/6

Schodišťové zábradlí Z10e - Celkem 1 ks.

PPS KANIA	PŘESTUPNÍ TERMINÁL OPAVA VÝCHOD - ul. SKLADIŠTNÍ	DATUM:	ČÍSLO:	MĚŘÍTKO:
	DETAIL SCHODIŠŤOVÉHO ZÁBRADLÍ Z10f, Z10g	10/2019	D1.1.b -14.7	1:25

KOTVENÍ MADLA - Z10f, Z10g

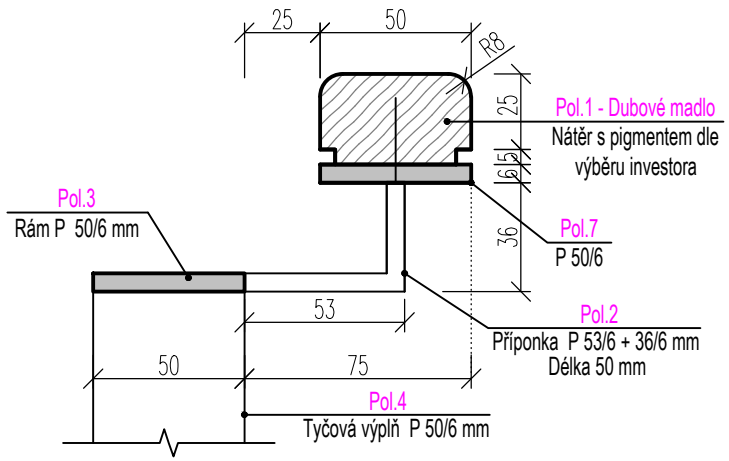

KOTVENÍ ZÁBRADLÍ - Z 10f, Z10g

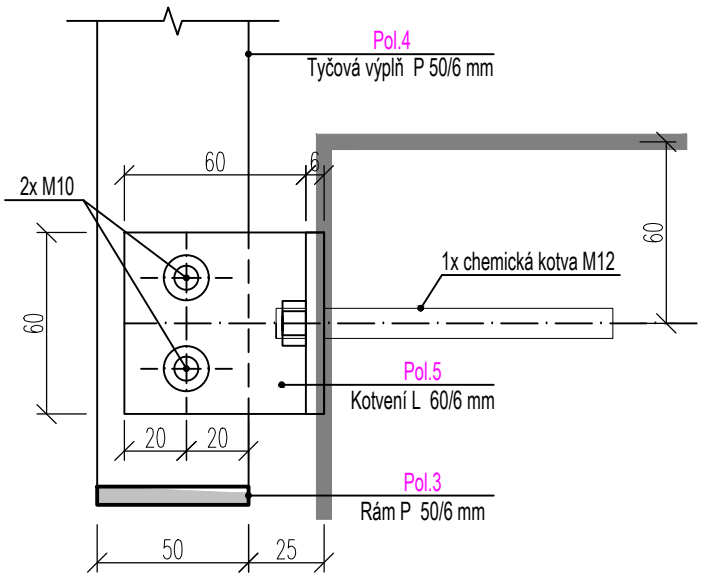

POZNÁMKA:

- Nejedná se o dílenskou dokumentaci. Dodavatel je povinen zaměřit skutečný stav a předložit dílenskou dokumentaci k odsouhlasení před zadáním do výroby
- Veškeré dřevěné prvky budou impregnovány ponořením do lázně po dobu min. 8,0 hod. + pohledové prvky opatřeny 2x tenkovrstvou lazurou
- Hrana dřevěného hranolu na konci madla bude zaoblená
- Ocel. prvky zábradlí budou ve výrobně opatřeny barvou RAL 7016 ponořením do lázně
- Přípravu pro kotvení schod. zábradlí Z10f, Z10g (z boku schod. ramene) nutno realizovat před vyzděním obvodové stěnové kce. !!
- Úprava ukončení pole zábradlí v návaznosti na geometrii schodišťového ramene (1.NP / 2.NP)

LEGENDA PRVKŮ ZÁBRADLÍ:

1 - Dřevěné madlo 50/30
2 - Příponka madla P 50/6
3 - Rám P 50/6
4 - Tyčová výplň P 50/6
5 - Kotvení L 60/6 (1 ks. chemické kotvy M12)
6 - Nosník madla P 50/6

Schodišťové zábradlí Z10f - Celkem 2 ks.
Schodišťové zábradlí Z10g - Celkem 2 ks.

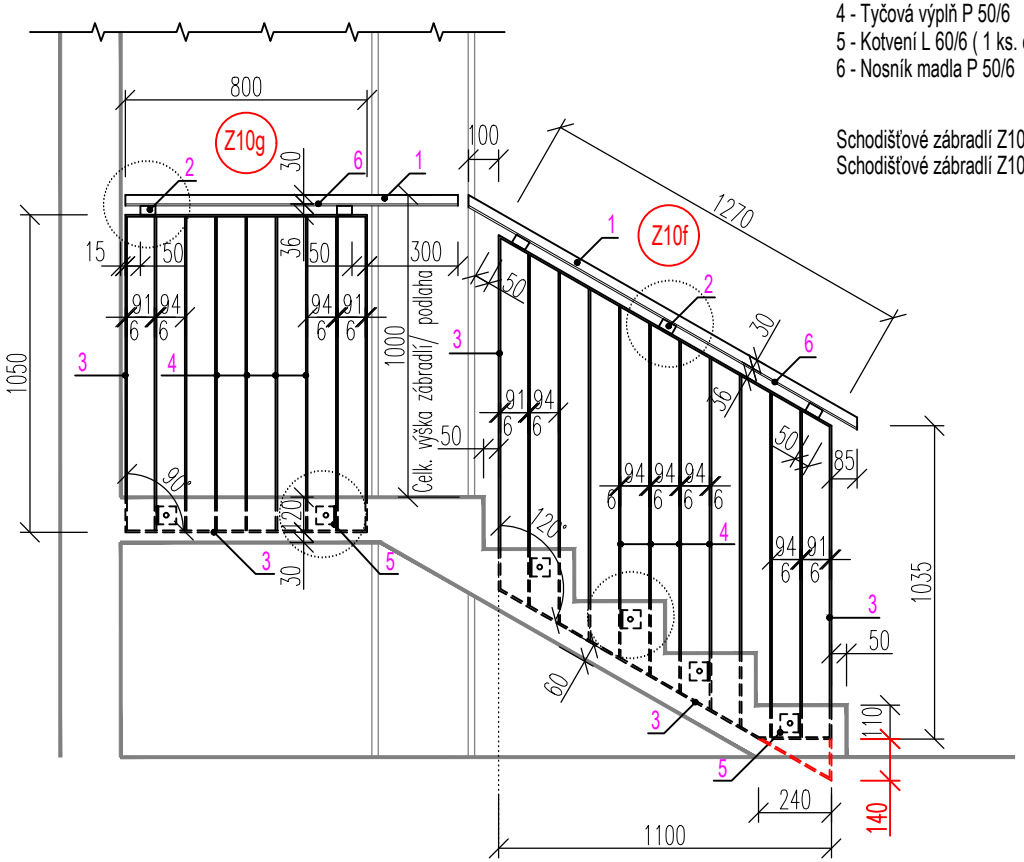

PŘÍČNÝ ŘEZ MADLEM

PPS KANIA	PŘESTUPNÍ TERMINÁL OPAVA VÝCHOD - ul. SKLADIŠTNÍ	DATUM:	ČÍSLO:	MĚŘÍTKO:
	DETAIL NÁSTĚNNÉHO SCHODIŠŤOVÉHO ZÁBRADLÍ Z10h, Z10i	10/2019	D1.1.b -14.8	1:25

POZNÁMKA:

- Nejedná se o dílenskou dokumentaci. Dodavatel je povinen zaměřit skutečný stav a předložit dílenskou dokumentaci k odsouhlasení před zadáním do výroby
- Veškeré dřevěné prvky budou impregnovány ponořením do lázně po dobu min. 8,0 hod. + pohledové prvky opatřeny 2x tenkovrstvou lazurou
- Ocel. prvky zábradlí budou ve výrobně opatřeny barvou RAL 7016 ponořením do lázně

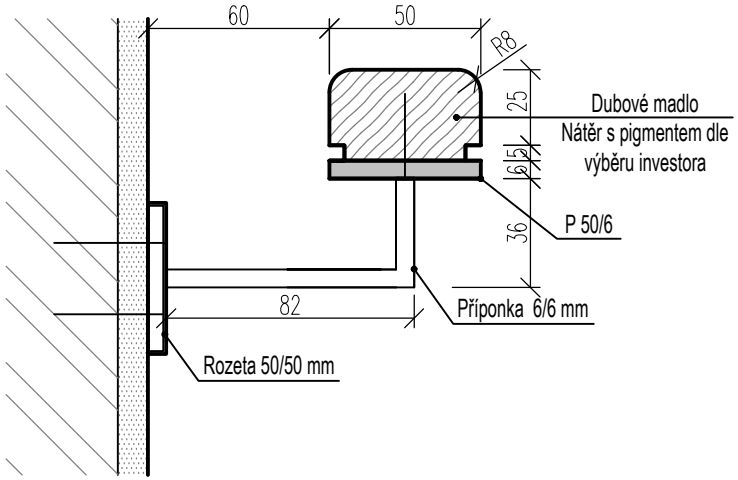

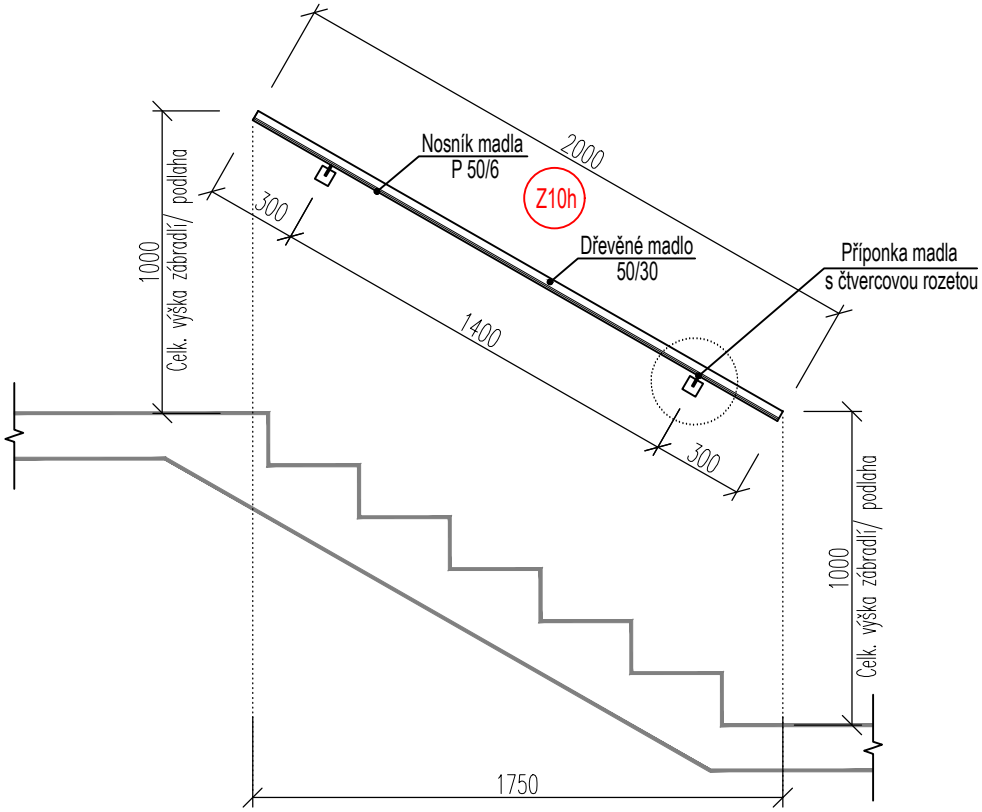

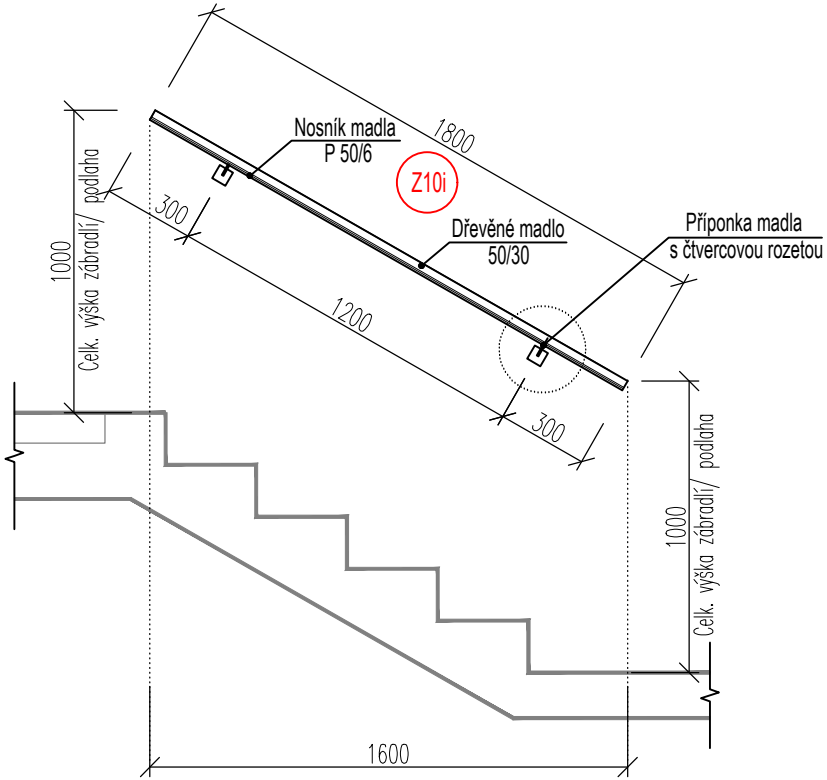

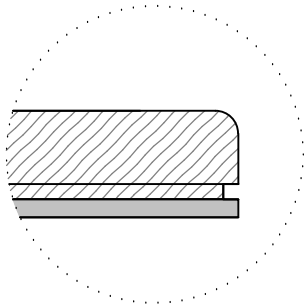

Hranu dřevěného madla na konci zaoblit
Negativní drážka pod dřevěným hranolem bude na začátku a na konci každého madla

PPS KANIA	PŘESTUPNÍ TERMINÁL OPAVA VÝCHOD - ul. SKLADIŠTNÍ	DATUM:	ČÍSLO:	MĚŘÍTKO:
	DETAIL POJEZDOVÉHO DILATAČNÍHO PROFILU "Z4"	10/2019	D1.1.b -14.9	

POZNÁMKA:
- Pohledová šířka profilu (bs) - 133,0 mm
- Maximální šířka dilatace (bf max) - 100,0 mm
- Celková šířka dilatačního profilu (bt) - 260,0 mm
- Výška profilu (h) - 97,0 mm
- Výška profilu (h) - 97,0 mm
- Rám profilu z AL
- Max. zatížení - 35,0 kN
- Pojezdová beton. deska z drátkobetonu (plastová vlákna) - celk. tl. 100,0 mm

POJEZDOVÝ DILATAČNÍ PROFIL VODOTĚSNÝ - Z4

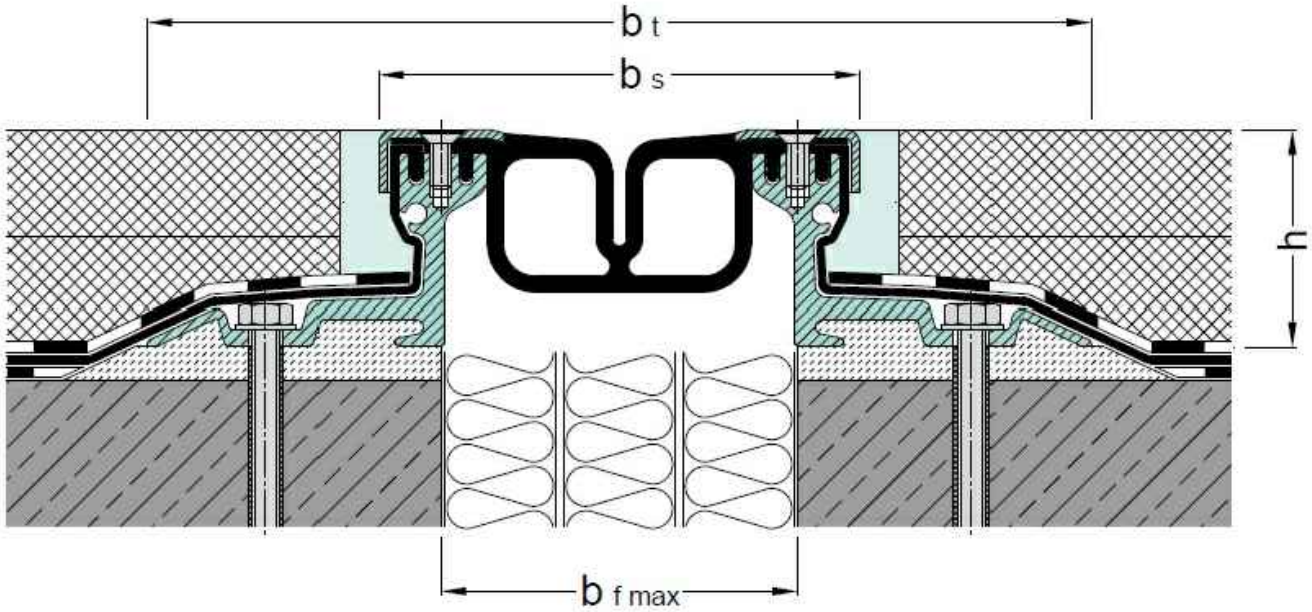

Hydroizolační opatření (v místě dilatačního profilu):
- Separační vrstva (netkaná textilie ze 100% polypropylenu)
- Hydroizolační vrstva (SBS modifikovaný asfalt. pás s břidličným posypem) - tl. 5,3 mm
- Hydroizolační vrstva (SBS modifikovaný asfalt. pás s jemnozrnným posypem) - tl. 4,0 mm
- Penetrační asfaltová emulze

PPS KANIA	PŘESTUPNÍ TERMINÁL OPAVA VÝCHOD - ul. SKLADIŠTNÍ	DATUM:	ČÍSLO:	MĚŘÍTKO:
	DETAIL ŠTĚRBINOVÉHO ODVODŇOVACÍHO ŽLABU + VPUSTI "Z5"	10/2019	D1.1.b -14.10	

ŠTĚRBINOVÝ ODVODŇOVACÍ ŽLAB - Z5

POZNÁMKA (ŽLAB):
- Šířka štěrbiny odvodňovacího žlabu - 20,0 mm
- Celková výška odvodňovacího žlabu - 100,0 mm
- Materiál žlabu - nerez plech tl.1,50 mm (jednotlivé segmenty spojovány přírubovým spojem)
- Max. délka žlabu - 6,0 m / ks.

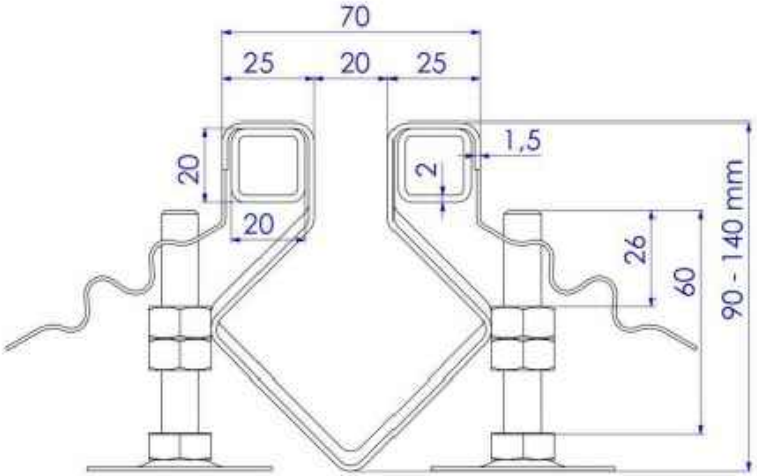

REVIZNÍ A ODTOKOVÉ VPUSTI - Z5

POZNÁMKA (REVIZNÍ + ODTKOVÁ VPUSŤ):
- Instalace vpustí se spodním odtokem
- Víko vpusti rozm. 250 x 250 mm
- Tělo vpusti kruhového Ø 210 mm
- Spodní odtok Ø 110 mm

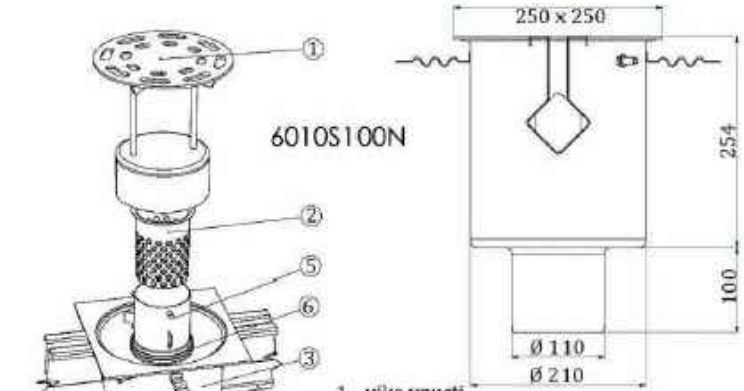

1 - víko vpusti
2 - sítko na nečistoty
3 - tělo vpusti
4 - připojený štěrbinový žlab PZV
(není součástí objednací položky vpust)
5 - sifon
6 - těsnění

PPS KANIA	PŘESTUPNÍ TERMINÁL OPAVA VÝCHOD - ul. SKLADIŠTNÍ	DATUM:	ČÍSLO:	MĚŘÍTKO:
	DETAIL SPODNÍ STAVBY - OPĚRNÁ STĚNA, DRENÁŽ	10/2019	D1.1.b -14.11	

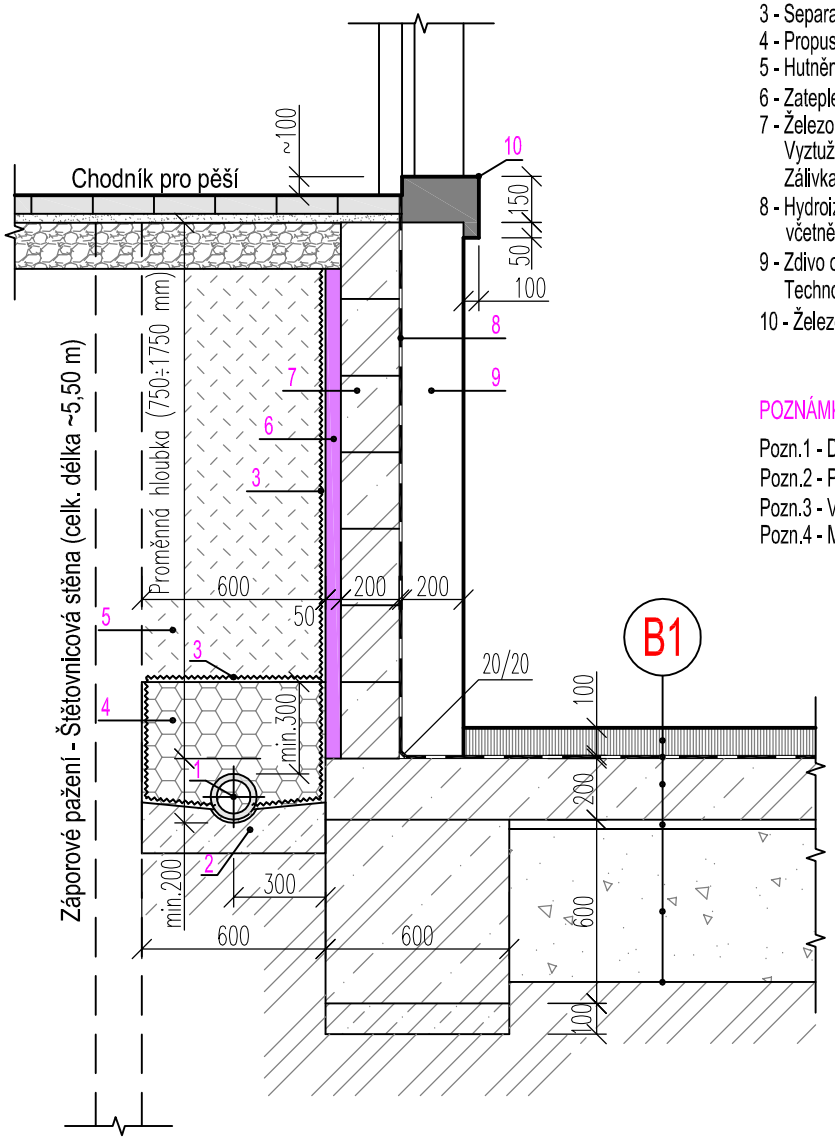

LEGENDA PRVKŮ:

1 - ACO drenáž DN 150 (celková délka ~ 46,0 m) - Pozn.1, 2
2 - Podkladní beton. mazanina (C12/15) - tl. 100 ÷200 mm - Pozn.3
3 - Separační geotextilie min.300 g/m2
4 - Propustný zásyp drenážního potrubí - stěrkopísek říční (alter. písek + piliny) - tl. min.300 mm
5 - Hutněný nepropustný násyp (jíl) - h= 750÷1750 mm
6 - Zateplení obvodové konstrukce pod terénem - EPS PERIMETR- tl.50 mm
7 - Železobetonová obvodová opěrná stěna (systém ztraceného bednění - tvárnice z prostého vibrolisovaného betonu rozm. 500 x 200 x 250 mm)
Vyztužení kce. - ocel 10 505 (R), výztuž R8 (2x vodorovná výztuž ve spárách tvárnic, svislá výztuž po 500 mm
Zálivka ztraceného bednění z betonu C25/30 XC2, XF2
8 - Hydroizolace + ochrana proti radonu - SBS modifikovaný afalt. pás vyztužený skleněnou tkaninou - tl.4,0 mm
včetně penetrační asfaltové emulze
9 - Zdivo obvodové - tvárnice z prostého vibrolisovaného betonu (rozm. 500x200x250 mm) na zdící VPC maltu - tl.200 mm
Technologie provádění - viz. grafický přehled zdících prvků v půdorysech jednotl. podlaží (Pozn.1,3)
10 - Železobetonové pohledová konstrukce - beton C25/30 XC2, XF2

POZNÁMKA:

Pozn.1 - Drenážní potrubí navržené v trase podél obvodové / opěrné stěny pod UT bude napojeno (vyspádováno) do dešťové kanal. přípojky PD (SO 303) v ul. Skladištní
Pozn.2 - Proměnná výšková úroveň drenáže / hloubky výkopu (poloha vodorovné izolace musí být vždy min.200 mm nad úrovní dna drenážní trubky)
Pozn.3 - Vyspádování podklad. betonu (drenáže) ve sklonu 0,5 % , ukončení / vyústění drenáže do kontrolní šachty min. DN300
Pozn.4 - Mimo zpevněných ploch bude podél objektu proveden okapový chodník - beton. dlaždice 500 x 500 mm uloženy ve sklonu 3% do pískového lože tl.50 mm

PPS KANIA	PŘESTUPNÍ TERMINÁL OPAVA VÝCHOD - ul. SKLADIŠTNÍ	DATUM:	ČÍSLO:	MĚŘÍTKO:
	DETAILY STŘEŠNÍ KCE. - SKLADBA D1	10/2019	D1.1.b -14.12	

SPECIFIKACE HYDROIZOLACE (min. požadované technické vlastnosti):

- Průtažnost min. 300% (dle EN 12311-2)
- Odolnost proti úderu na měkkém podkladu - min. 1700 mm (dle EN 12691 B)
- Trvanlivost při vystavení UV záření - min. 7000 hodin (dle EN 1297)
- Pružnost při nízkých teplotách - min. - 45°C (dle EN 495 - 5)

POZNÁMKA:

- Plochá střecha je navržena / řešena pro zvláštním režim hospodaření se srážkovou vodou s retenční funkcí
- Požadováno použití vybraného typu hydroizolační fólie (doloženo certifikátem) pro střechy s 0 % spádem !!
- Hydroizolace - střešní folie z nevyztuženého EPDM min. tl. 1,14 mm, certifikováno dle ČSN EN 13956 : 2012

UKONČENÍ EPDM FÓLIE NA ATICE (POD OPLECHOVÁNÍ)

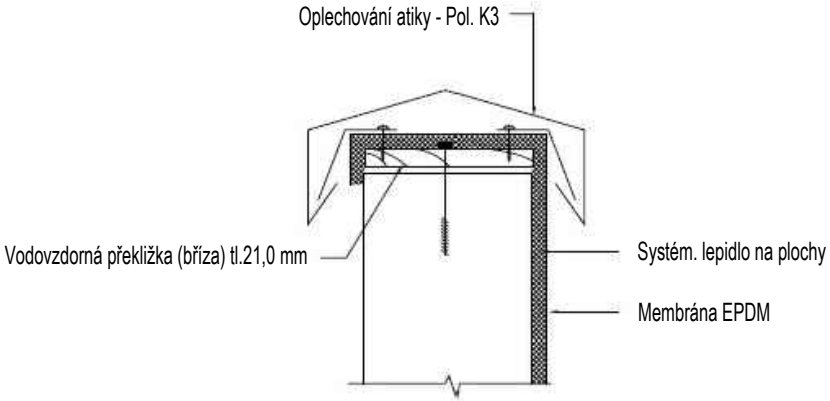

STANDARDNÍ SPOJ EPDM FÓLIE (LEPÍCÍ PÁSKA š.76,0 mm)

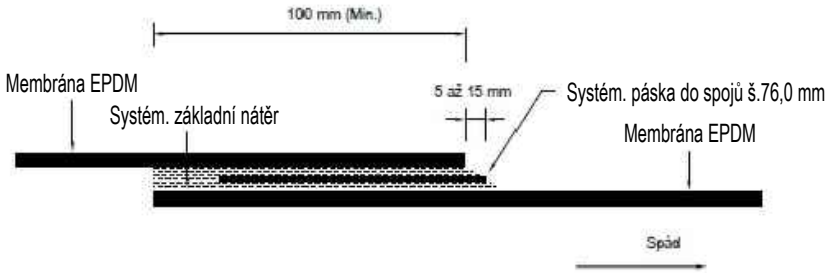

SYSTÉM. STŘEŠNÍ PROSTUP POTRUBÍ

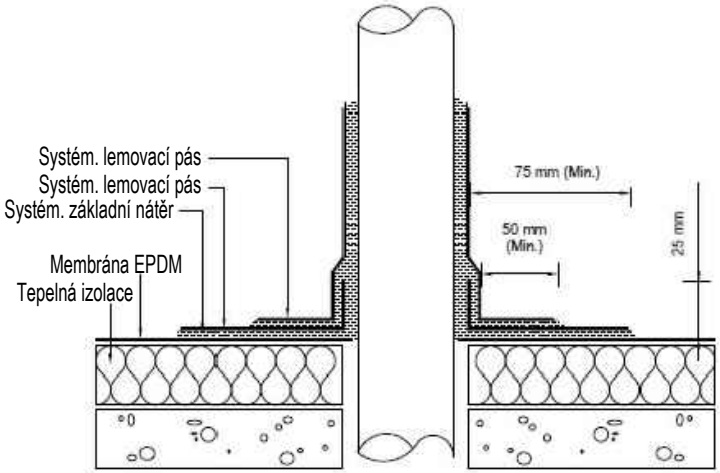

SYSTÉM. NAPOJENÍ BOČNÍ PŘEPAD. VPUSTI

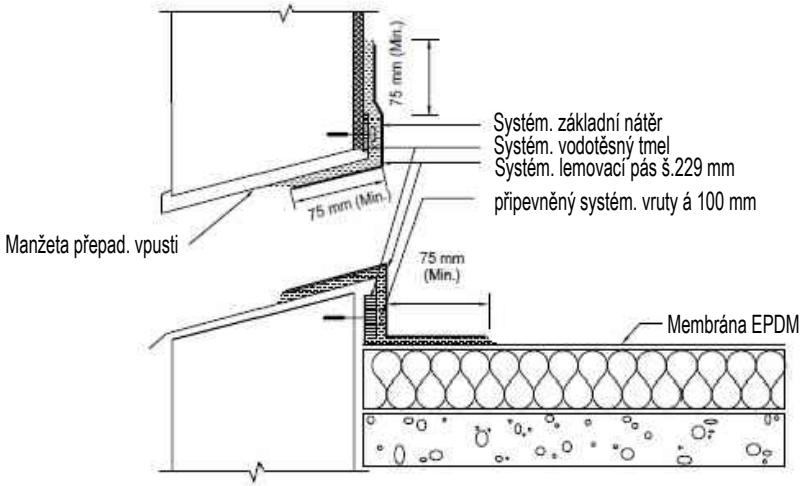

PPS KANIA	PŘESTUPNÍ TERMINÁL OPAVA VÝCHOD - ul. SKLADIŠTNÍ	DATUM:	ČÍSLO:	MĚŘÍTKO:
	PŮDORYS / POHLEDY HYGIENICKÉHO ZÁZEMÍ + SPECIFIKACE POŽADAVKŮ PRO ZTP	10/2019	D1.1.b -14.13	1:25

POZNÁMKA:
- Nášlapná vrstva podlahy (skladba A3, B3) - keramická velkoformátová dlažba(600 x 300 x 10 mm), slinutá, barva přírodní šedá
- Povrchová úprava stěn - keramický velkoformátový obklad (600 x 300 x 10 mm), slinutý, barva přírodní šedá
- Keramický obklad bude ukončen lemováním - AL lišty rohové + ukončující
- V místě umyvadla a výlevky (č.m.1.04, 2.05 - úklidová komora) bude na přilehlé stěny aplikován 2x hydroizolační nátěr tl.5,0 mm

PŮDORYS

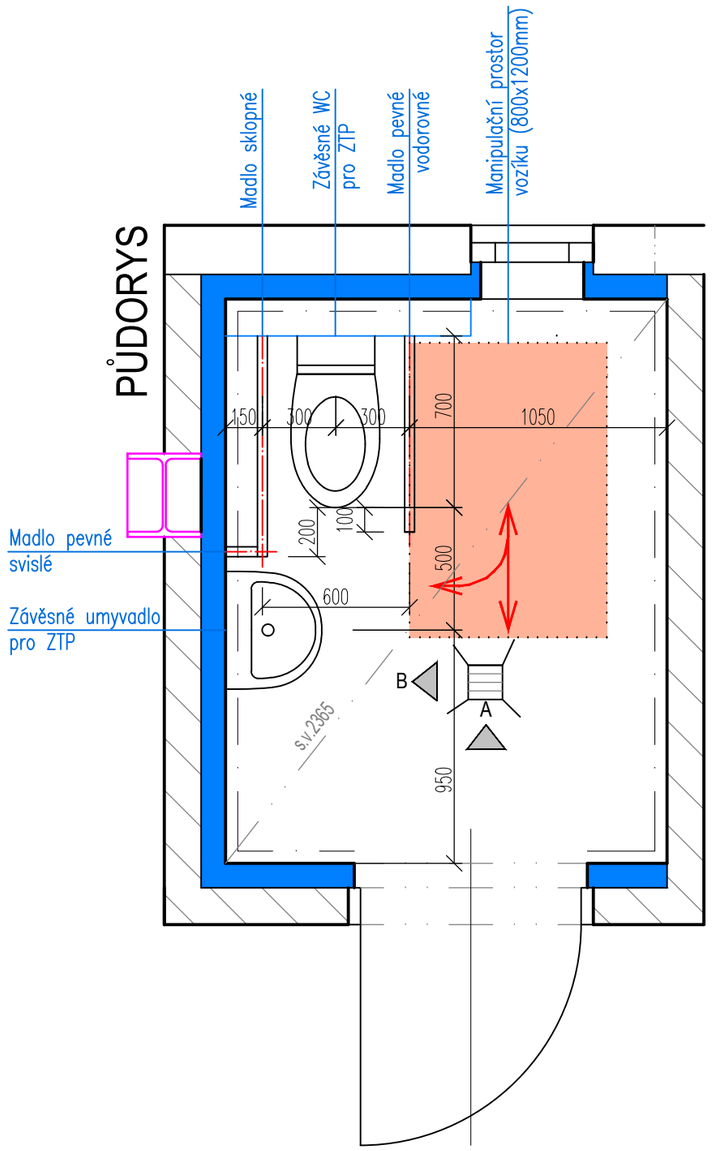

POHLED "A"

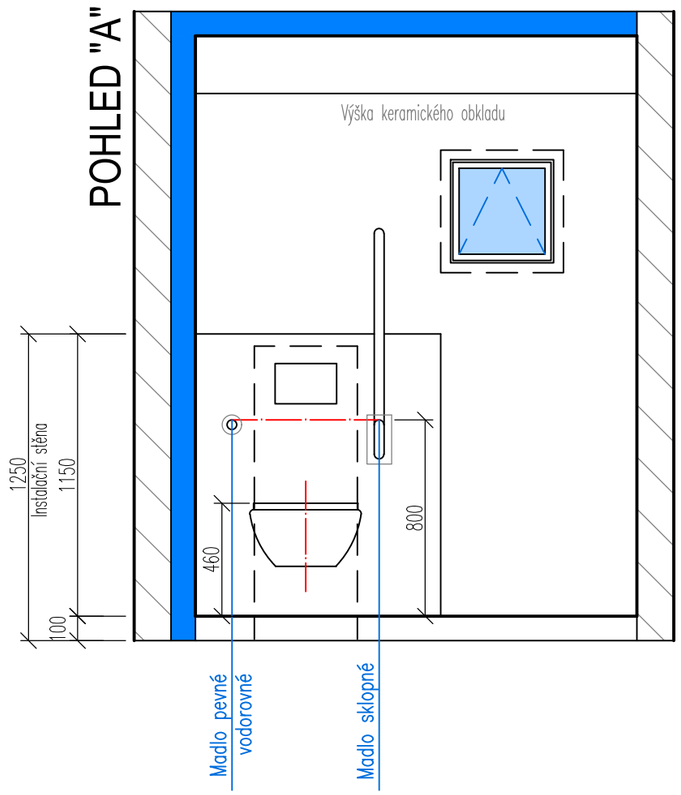
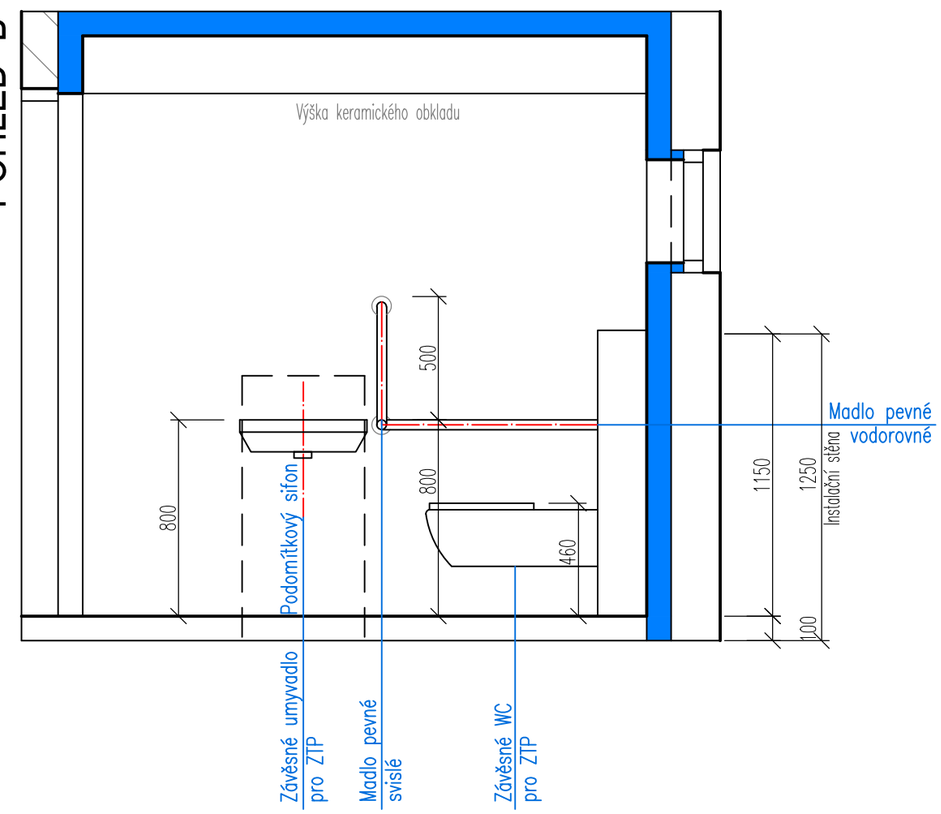
POHLED "B"