ŘEZ A–A

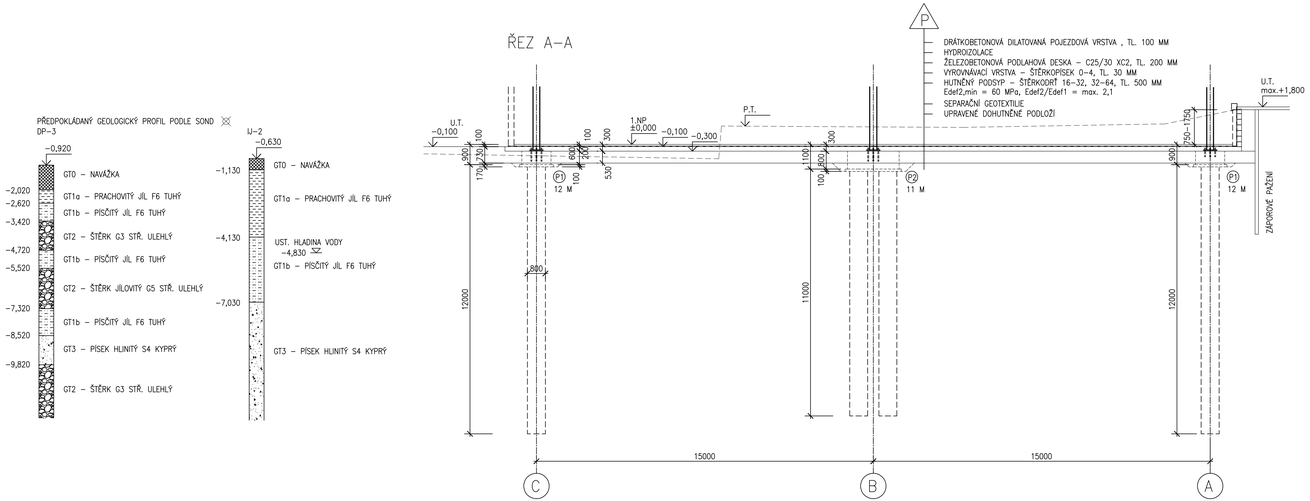

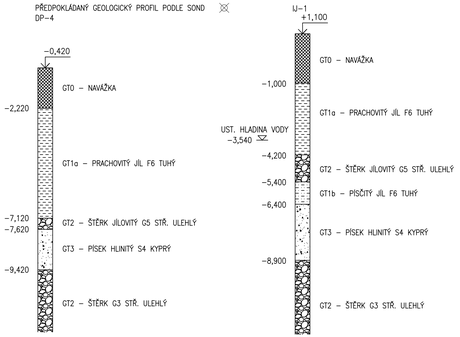

DETAIL KOTVENÍ

1:20

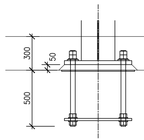

HORNÍ OROVEŇ PATKY = HORNÍ HRANA KOTEVNÍHO KOŠE

PODLITÍ PATNÍ DESKY ZÁLIVKOU S OMEZENÝM SMRŠTĚNÍM

KOTEVNÍ KOŠ – DODÁVKA OCELOVÉ KONSTRUKCE
OSADIT S PŘESNOSTÍ: VÝŠKOVÁ TOLETANCE +0 / –10 MM
PŮDORYSNÁ TOLETANCE ±5 MM

POZNÁMKY

VRTANÉ PILOTY S OCELOVOU VÝPAŽNICÍ, D=800 MM, DÉLKA 6–12 M
DÉLKY PILOT MOHOU BÝT PŘI PROVÁDĚNÍ UPRAVENY V ZÁVISLOSTI NA ZJIŠTĚNÝCH GEOLOGICKÝCH PODMÍNKÁCH

DODAVATEL MŮŽE ZAMĚNIT TYP PILOT NA ZÁKLADĚ VLASTNÍHO NÁVRHU HLUBINNÉHO ZALOŽENÍ
KTERÝ PŘEDLOŽÍ PROJEKTANTOVI K VYJÁDŘENÍ

V PŘÍPADĚ VÝSKYTU KYPRÝCH NEBO MĚKKÝCH NAVÁŽEK NEVHODNÉHO SLOŽENÍ POD PODLAHOU
PROVÉST NÁHRADU HUTNĚNÝM NÁSYPEM ZE ŠTĚRKODRTI

LEGENDA MATERIÁLŮ

- ŽELEZOBETON C25/30 XC2
- PODKLADNÍ BETON C8/10
- ZDIVO – TVÁRNICE Z VIBROLISOVANÉHO BETONU

ŘEZ B–B

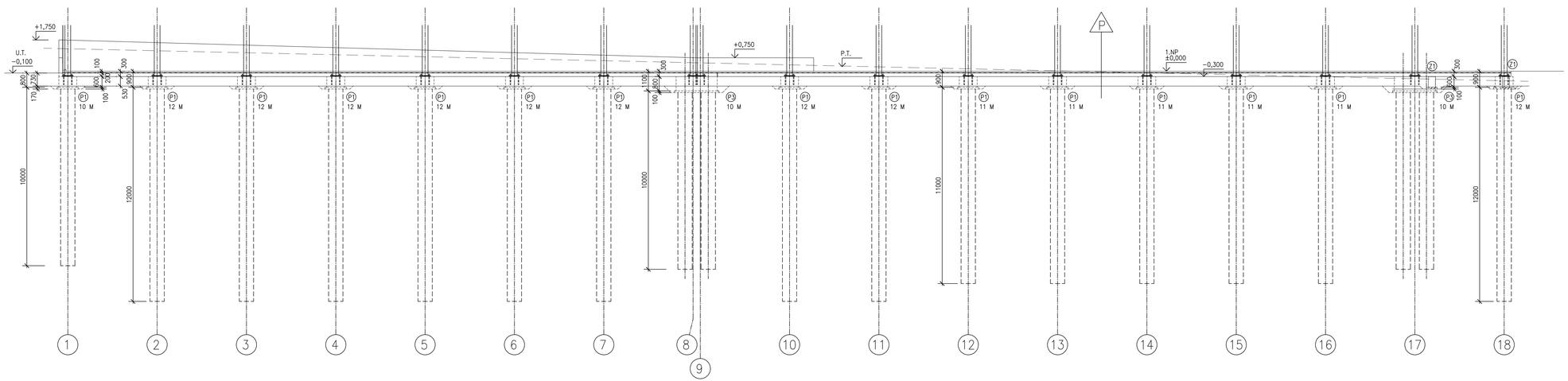

AKCE

Přestupní terminál Opava východ - ul. Skladištní

DOKUMENTACE PRO PROVÁDĚNÍ STAVBY

OBJEDNATEL

Statutární město Opava
Horní náměstí 382/69, 746 26 Opava

ZHOTOVITEL

SHB, akciová společnost
Masná 1493/8, 702 00 Ostrava

HLAVNÍ INŽENÝR PROJEKTU:
ING. IVETA DŘEVJANÁ

SHB projekce dopravních staveb
SHB, akciová společnost
Masná 1493/8 CZ 702 00 Ostrava

ČÍS. ZAKÁZKY 5/18 108

SOUŘADNICOVÝ SYSTÉM : S-JTSK
VÝŠKOVÝ SYSTÉM : Bpv

ZHOTOVITEL ČÁSTI PD

VEDOUCÍ PROJEKTANT	Ing. Jan Kania	
VYPRACOVAL	Ing. Zdeněk Kubánek	
KONTROLOVAL	Ing. Daviid Foldjina	

PPS KANIA
Masarykova 1000/10, 702 00 Ostrava
IČ: 148 00 242 IČ: 148 04 225 e-mail: pps-kania@seznam.cz

Kraj: Moravskoslezský K.Ú. Opava - město, Opava - předměstí

NÁZEV AKCE:
PŘESTUPNÍ TERMINÁL OPAVA
VÝCHOD - UL. SKLADIŠTNÍ
VÝKRESOVÁ DOKUMENTACE

DATUM	09/2019
FORMÁT	9x4
MĚŘÍTKO	1:100
ÚČEL	DPS
Č. ZAKÁZKY	5/18 108
STAV. OBJEKT	SO 701.1

NÁZEV VÝKRESU:
VÝKRES TVARU
ZÁKLADY PARKOVACÍHO DOMU - ŘEZY

ČÍS. SOUPRAVY

ČÍS. VÝKRESU
D1.2.B.b-02