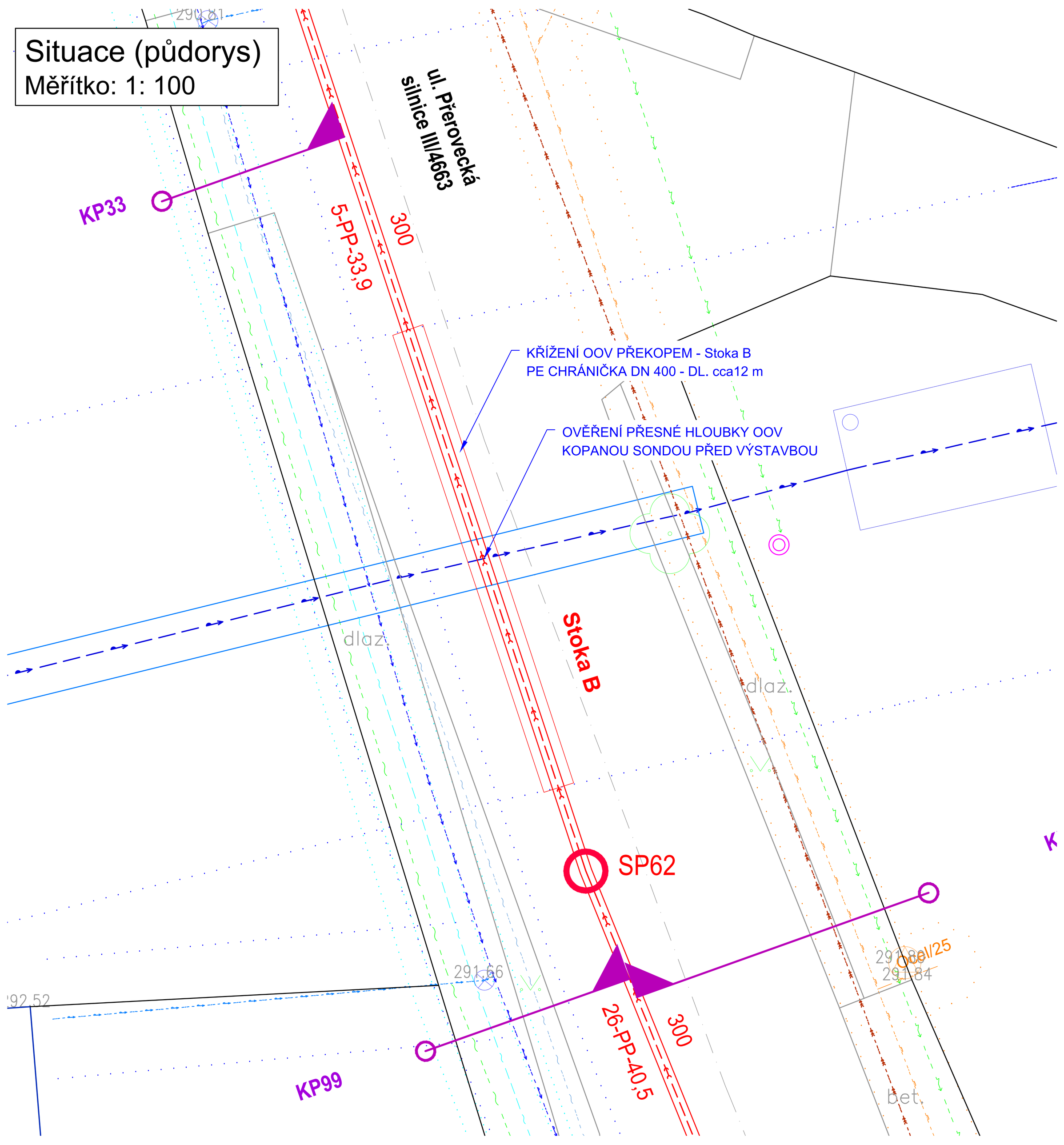

Podélný profil stoky B
MĚŘÍTKO 1:250 / 1:100

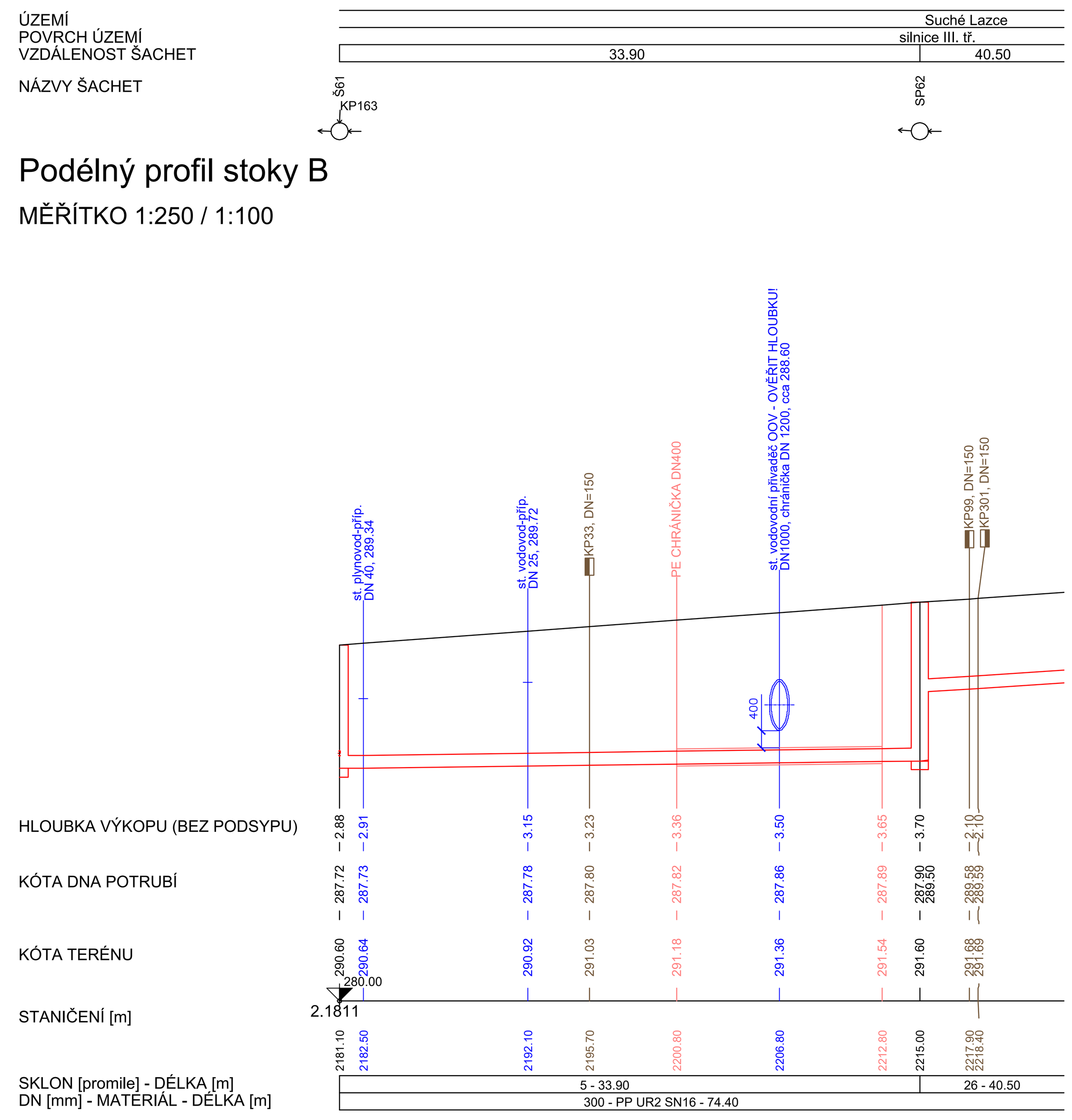

KŘÍŽENÍ OOV VODOVODU - OCEL DN 1000 (chránička DN1200)
S PP ŽEBROVANÉ, SN 16, DN 300
V PE CHRÁNIČCE DN400 (450 x 25,6 mm)

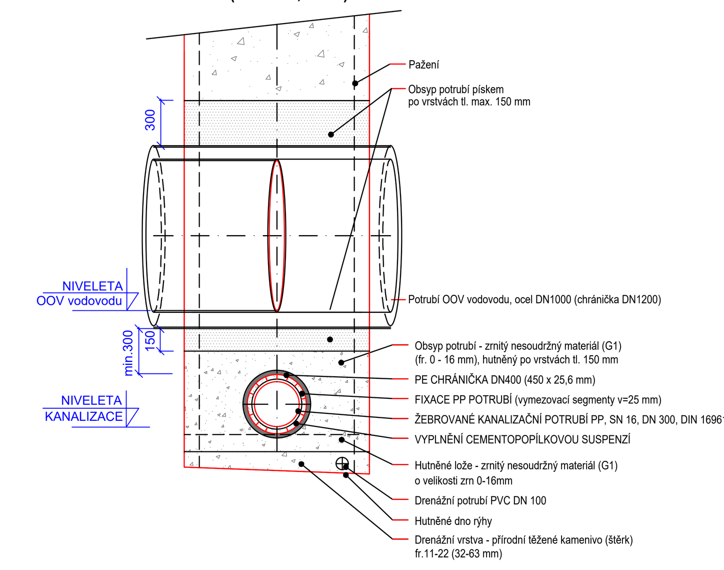

ZMĚNA VÝKRESU :

Č. ZMĚNY	PŘEDMĚT ZMĚNY	ZMĚNU PROVEDL	PODPIS	DATUM ZMĚNY

D.1 DOKUMENTACE STAVEBNÍHO NEBO INŽENÝRSKÉHO OBJEKTU

KONEKO® — **709 00 OSTRAVA - Výstavní 2224/8**, TEL. (+420) 596 633 836 FAX : (+420) 596 633 689, (+420) 596 664 111 E-MAIL : koneko@koneko.cz

Investor : **Statutární město Opava**		Hlavní inženýr projektu : Ing. S. Gorbunov	
Akce : **Komárov a Suché Lazce - splašková kanalizace**		Zodp. projektant : Ing. J. Zavadil	
		Vypracoval : D. Zmieja	
Objekt : **SO 02 Splašková kanalizace Suché Lazce**	Název přílohy : **Křížení OOV překopem - stoka B (úsek 1)**	Kontroloval : Ing. S. Gorbunov	
Zakázkové číslo : 3420/DPS-2020	Číslo přílohy : D.1.2.b.13.1	Stupeň : DPS	Datum : 08/2020
Archivní číslo : 3420/01	Měřítko : 1 : 100 , 1 : 30		

TENTO VÝKRES A JEHO PŘÍLOHY JSOU NAŠÍM DUŠEVNÍM VLASTNICTVÍM, NESMÍ BÝT BEZ NAŠEHO PŘEDCHOZÍHO PÍSEMNÉHO SOUHLASU KOPÍROVÁNY, ROZMNOŽOVÁNY ANI ZPŘÍSTUPNĚNY JINÝM OSOBÁM NEBO FIRMÁM

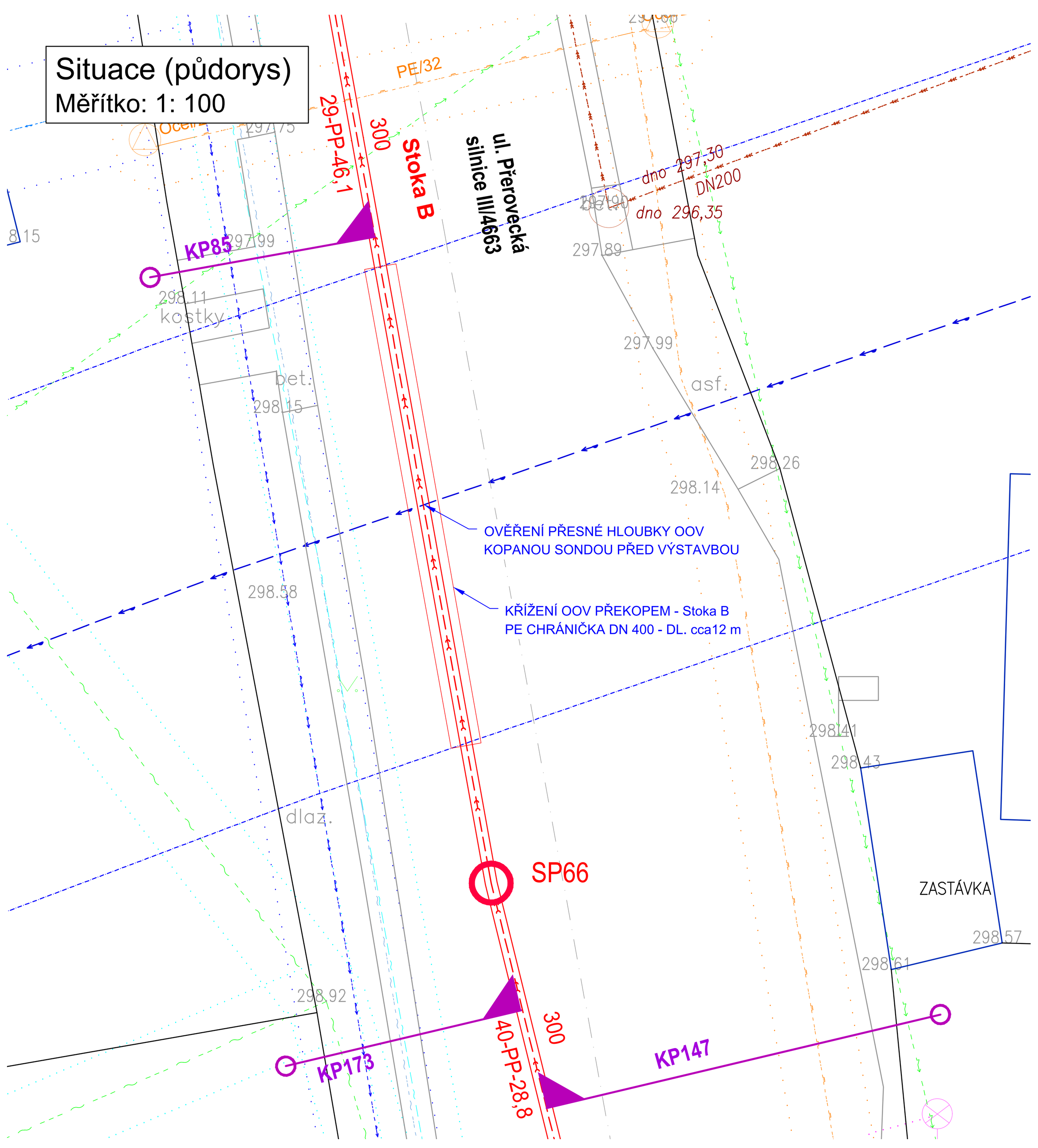

Podélný profil stoky B
MĚŘÍTKO 1:250 / 1:100

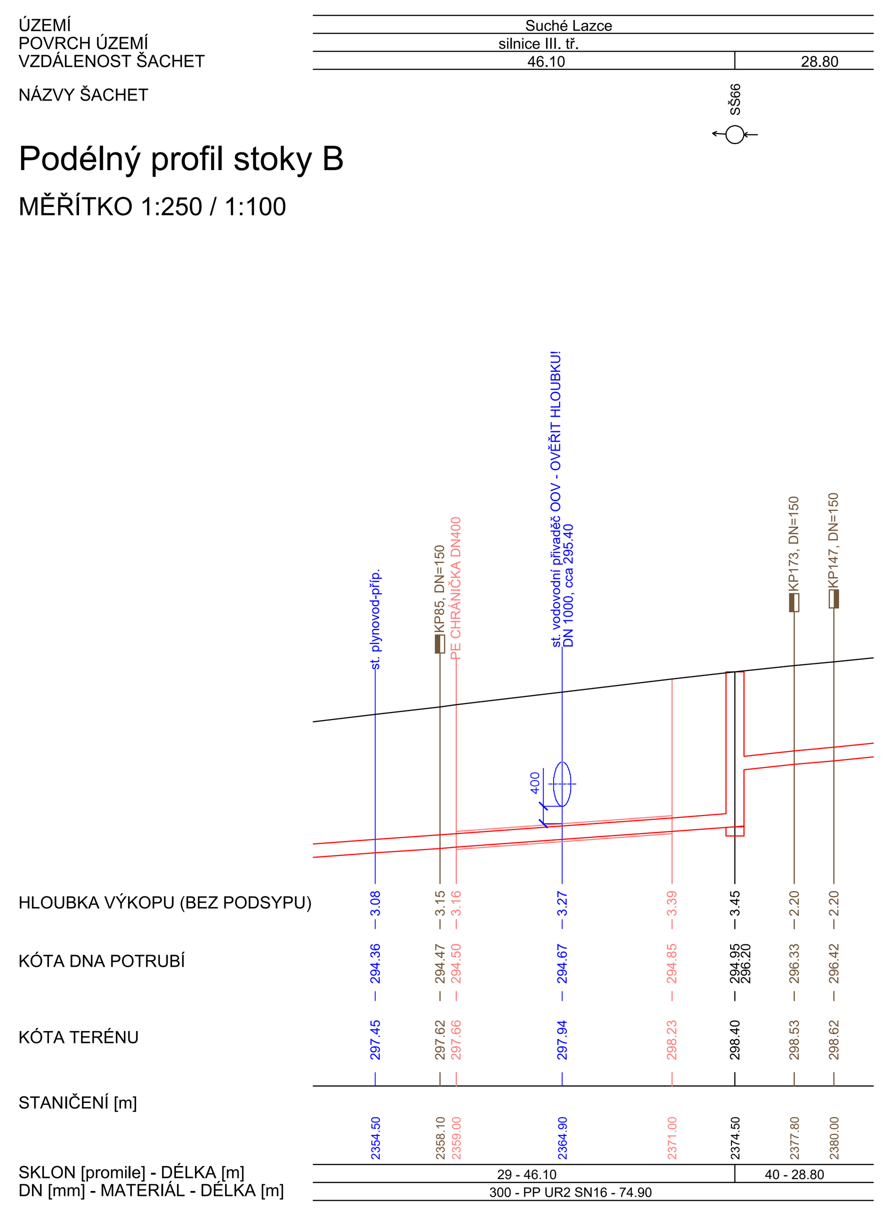

KŘÍŽENÍ OOV VODOVODU - OCEL DN 1000
S PP ŽEBROVANÉ, SN 16, DN 300
V PE CHRÁNIČCE DN400 (450 x 25,6 mm)

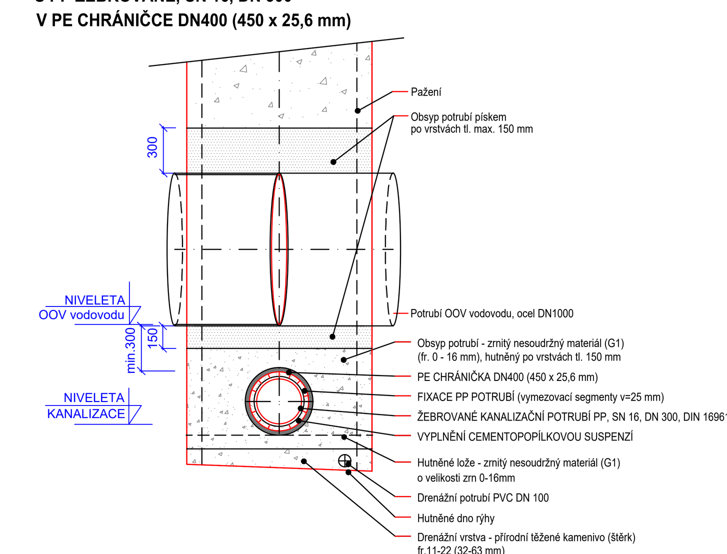

ZMĚNA VÝKRESU :

Č. ZMĚNY	PŘEDMĚT ZMĚNY	ZMĚNU PROVEDL	PODPIS	DATUM ZMĚNY

D.1 DOKUMENTACE STAVEBNÍHO NEBO INŽENÝRSKÉHO OBJEKTU

KONEKO® — **709 00 OSTRAVA - Výstavní 2224/8**, TEL. (+420) 596 633 836 FAX : (+420) 596 633 689, (+420) 596 664 111 E-MAIL : koneko@koneko.cz

Investor : **Statutární město Opava**		Hlavní inženýr projektu : Ing. S. Gorbunov	
Akce : **Komárov a Suché Lazce - splašková kanalizace**		Zodp. projektant : Ing. J. Zavadil	
		Vypracoval : D. Zmieja	
Objekt : **SO 02 Splašková kanalizace Suché Lazce**	Název přílohy : **Křížení OOV překopem - stoka B (úsek 2)**	Kontroloval : Ing. S. Gorbunov	
Zakázkové číslo : 3420/DPS-2020	Číslo přílohy : D.1.2.b.13.2	Stupeň : DPS	Datum : 08/2020
Archivní číslo : 3420/01	Měřítko : 1 : 100 , 1 : 30		

TENTO VÝKRES A JEHO PŘÍLOHY JSOU NAŠÍM DUŠEVNÍM VLASTNICTVÍM, NESMÍ BÝT BEZ NAŠEHO PŘEDCHOZÍHO PÍSEMNÉHO SOUHLASU KOPÍROVÁNY, ROZMNOŽOVÁNY ANI ZPŘÍSTUPNĚNY JINÝM OSOBÁM NEBO FIRMÁM

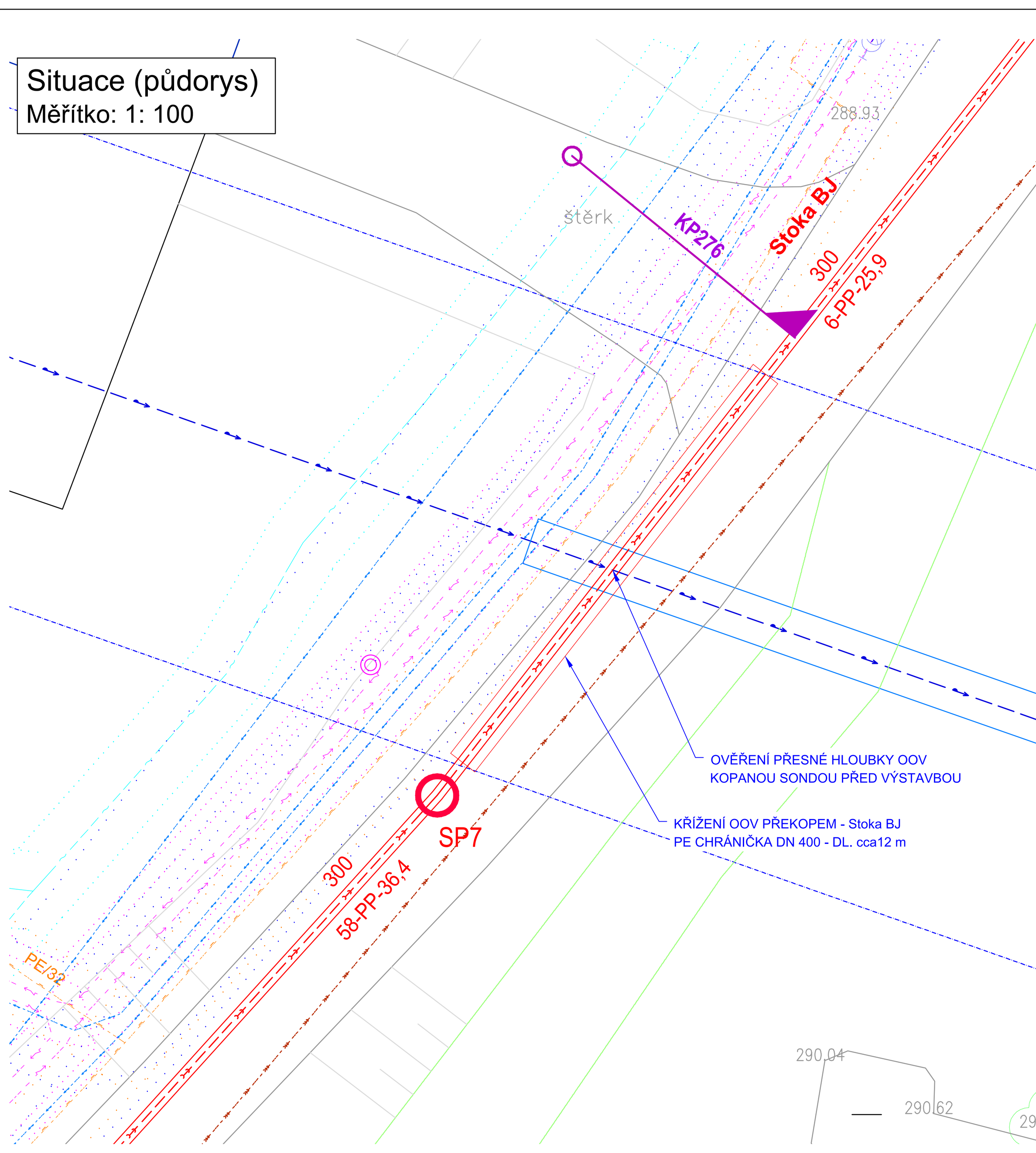

Podélný profil stoky BJ
MĚŘÍTKO 1:250 / 1:100

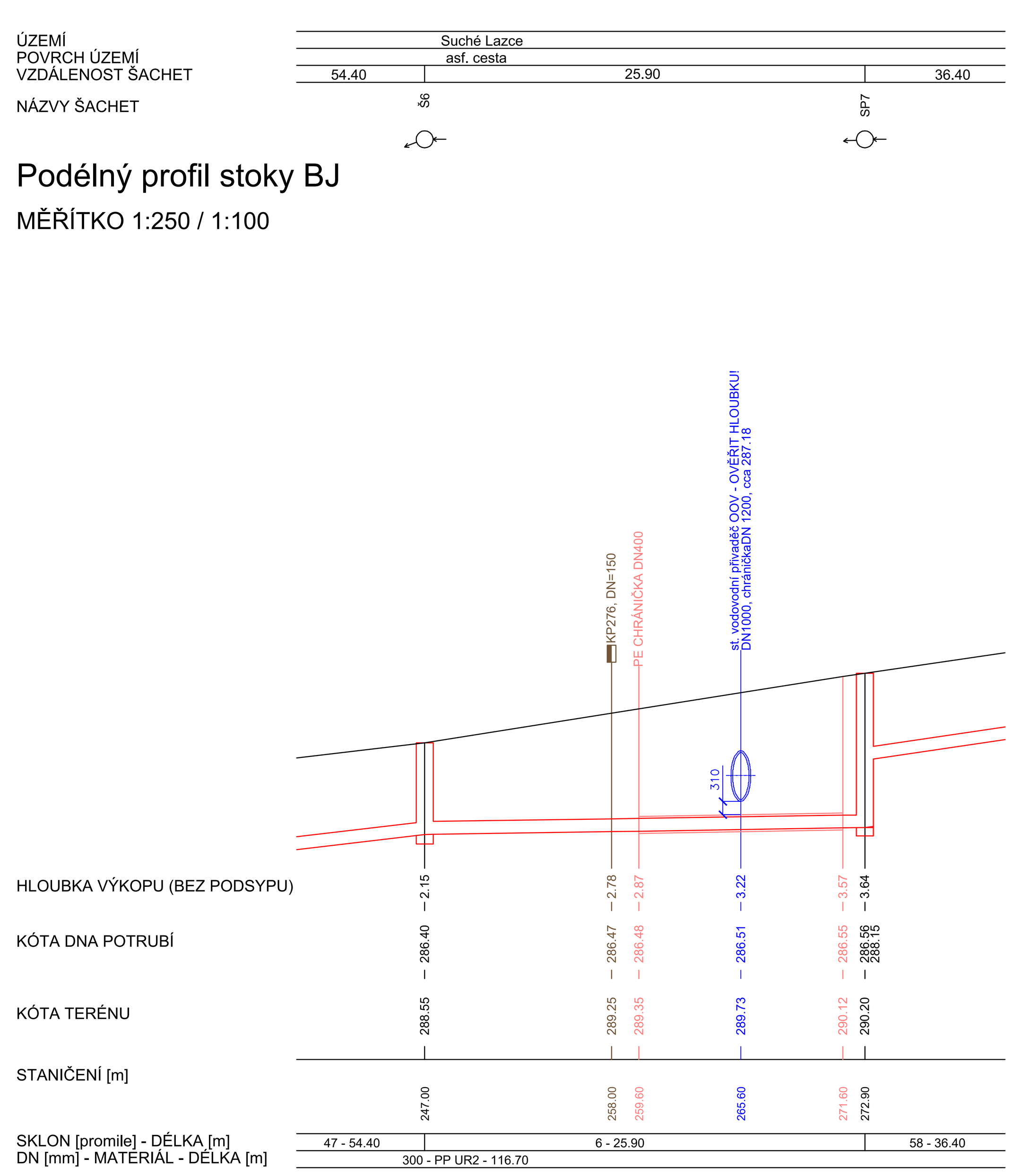

KŘÍŽENÍ OOV VODOVODU - OCEL DN 1000 (chránička DN1200)
S PP ŽEBROVANÉ, SN 12, DN 300
V PE CHRÁNIČCE DN400 (450 x 25,6 mm)

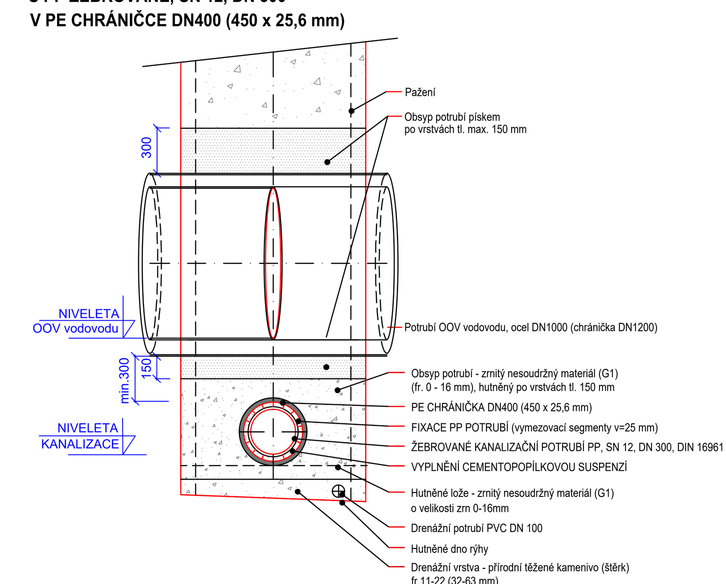

ZMĚNA VÝKRESU :

Č. ZMĚNY	PŘEDMĚT ZMĚNY	ZMĚNU PROVEDL	PODPIS	DATUM ZMĚNY

D.1 DOKUMENTACE STAVEBNÍHO NEBO INŽENÝRSKÉHO OBJEKTU

KONEKO® — **709 00 OSTRAVA - Výstavní 2224/8**, TEL. (+420) 596 633 836 FAX : (+420) 596 633 689, (+420) 596 664 111 E-MAIL : koneko@koneko.cz

Investor : **Statutární město Opava**		Hlavní inženýr projektu : Ing. S. Gorbunov	
Akce : **Komárov a Suché Lazce - splašková kanalizace**		Zodp. projektant : Ing. J. Zavadil	
		Vypracoval : D. Zmieja	
Objekt : **SO 02 Splašková kanalizace Suché Lazce**	Název přílohy : **Křížení OOV překopem - stoka BJ**	Kontroloval : Ing. S. Gorbunov	
Zakázkové číslo : 3420/DPS-2020	Číslo přílohy : D.1.2.b.13.3	Stupeň : DPS	Datum : 08/2020
Archivní číslo : 3420/01	Měřítko : 1 : 100 , 1 : 30		

TENTO VÝKRES A JEHO PŘÍLOHY JSOU NAŠÍM DUŠEVNÍM VLASTNICTVÍM, NESMÍ BÝT BEZ NAŠEHO PŘEDCHOZÍHO PÍSEMNÉHO SOUHLASU KOPÍROVÁNY, ROZMNOŽOVÁNY ANI ZPŘÍSTUPNĚNY JINÝM OSOBÁM NEBO FIRMÁM